DEMONTAGE ET MONTAGE (Suite)

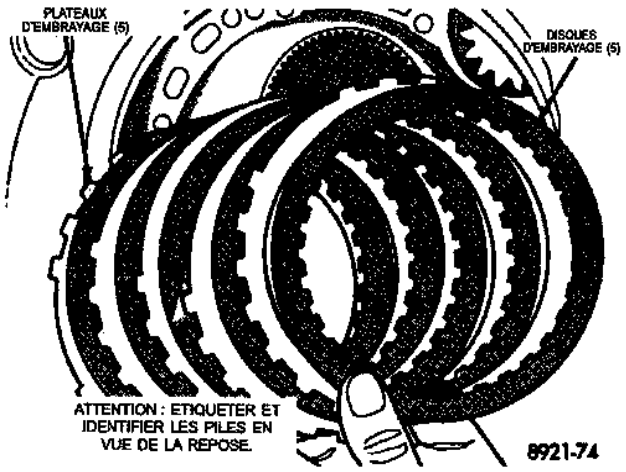

Fig. 99 Pile d'embrayage de gamme basse/marche arrière

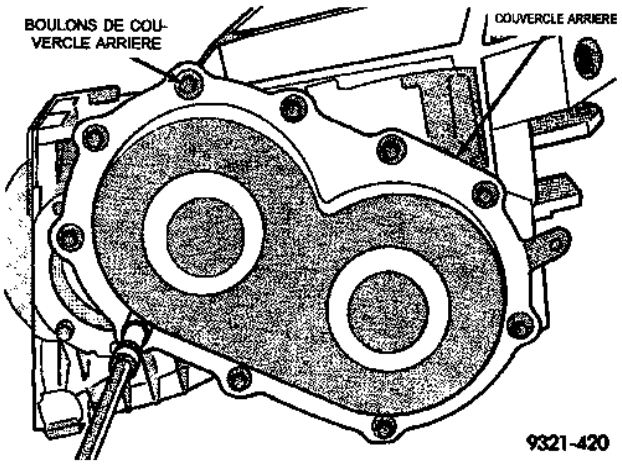

Fig. 100 Boulons de couvercle arrière

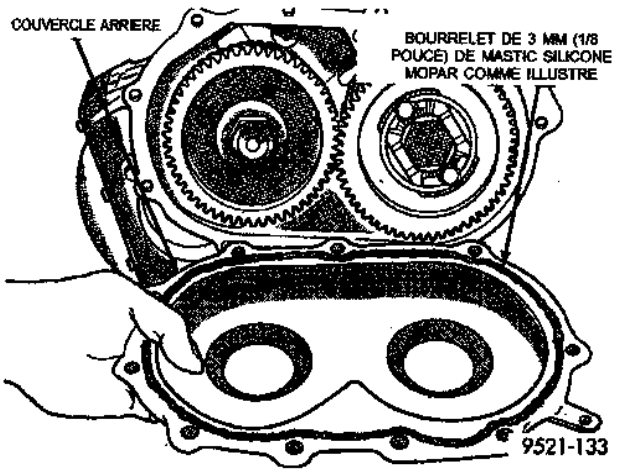

Fig. 101 Couvercle arrière

instructions pour **déterminer l'épaisseur de la plaque de butée No 4.**

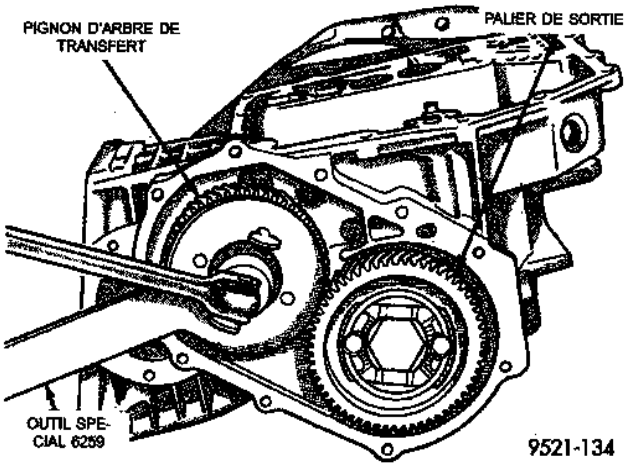

Fig. 102 Dépose de l'écrou du pignon d'arbre de transfert

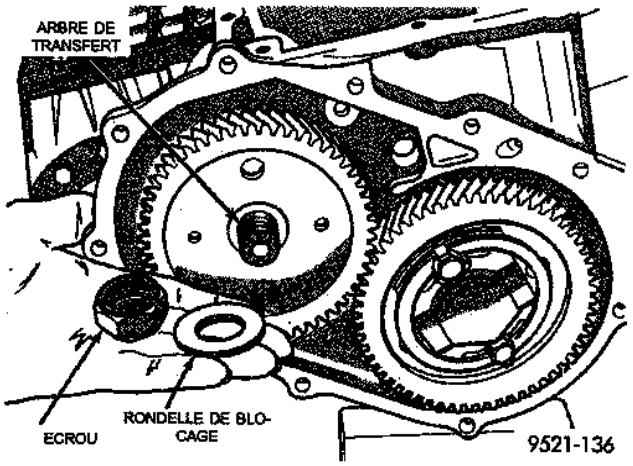

Fig. 103 Ecrou et rondelle de palier d'arbre de transfert

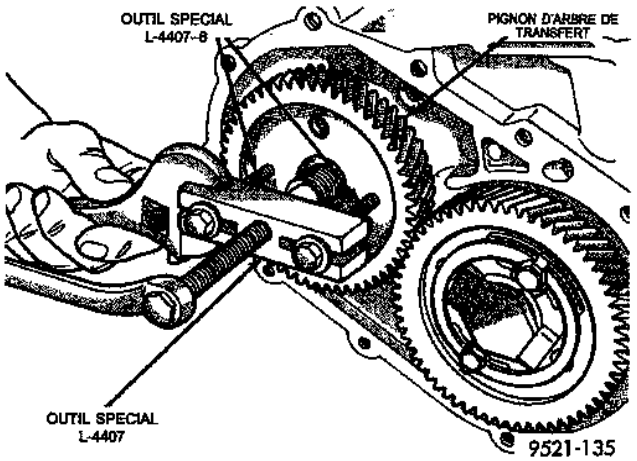

Fig. 104 Dépose de pignon d'arbre de transfert

Presser la pile d'embrayage sur le bas avec le doigt et mettre le comparateur à zéro. **Le jeu de pile**

DEMONTAGE ET MONTAGE (Suite)

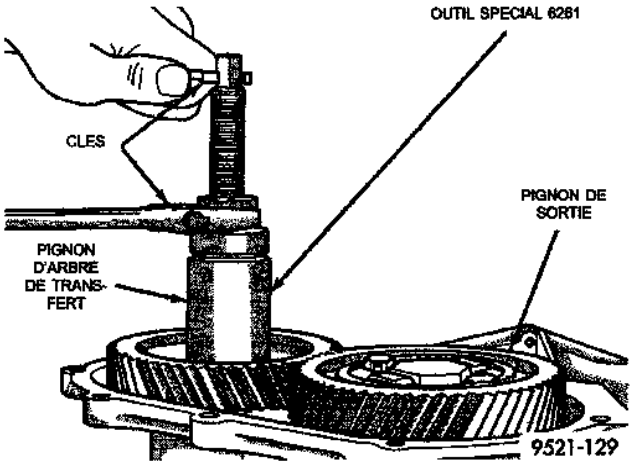

Fig. 105 Pose de pignon d'arbre de transfert

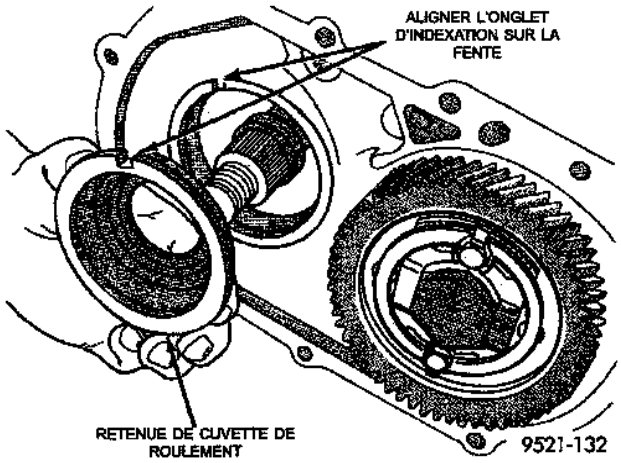

Fig. 108 Retenue de cuvette de roulement

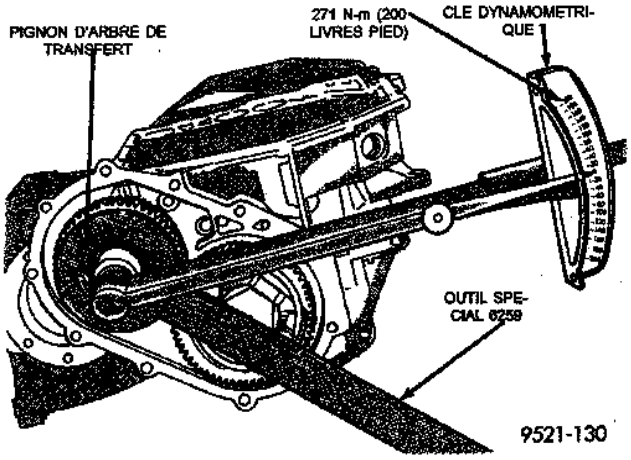

Fig. 106 Serrer l'écrou au couple de 271 N·m (200 livres pied)

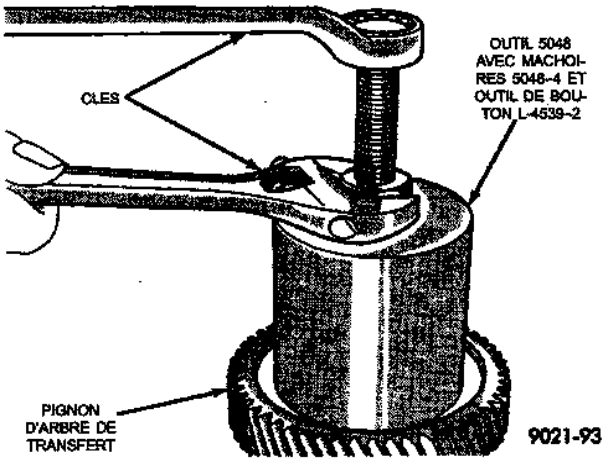

Fig. 109 Dépose de cône d'arbre de transfert

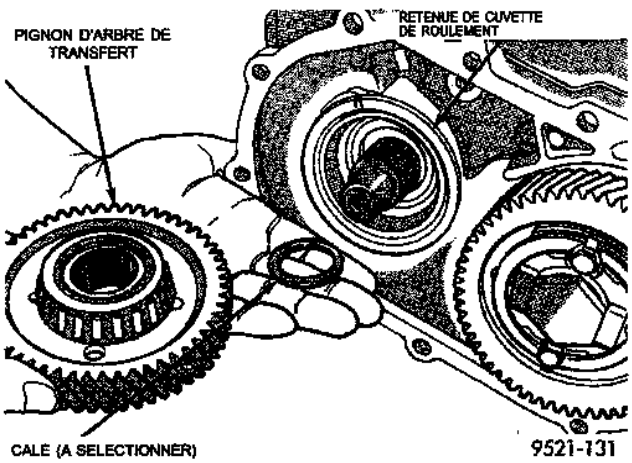

Fig. 107 Pignon d'arbre de transfert et cale à sélectionner

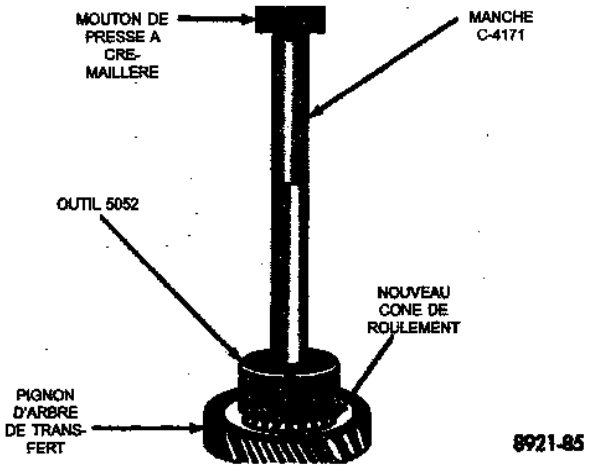

Fig. 110 Pose du cône de roulement d'arbre de transfert

d'embrayage de gamme basse/marche arrière est de 1,04 à 1,65 mm (0,042 à 0,065 pouce).

Sélectionner le plateau de réaction de gamme basse/marche arrière correct pour se conformer aux spécifications :

DEMONTAGE ET MONTAGE (Suite)

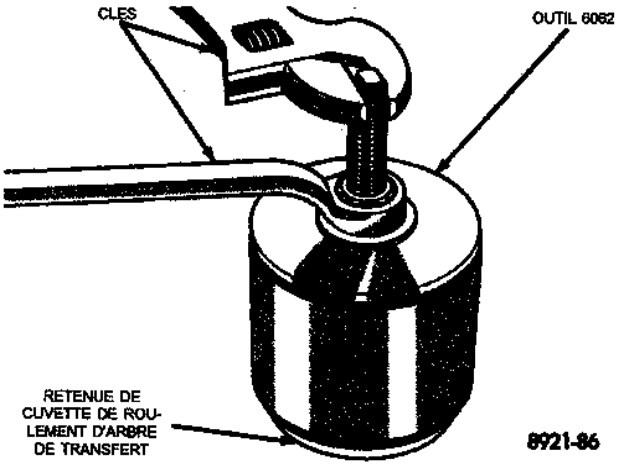

Fig. 111 Dépose de cuvette de pignon d'arbre de transfert

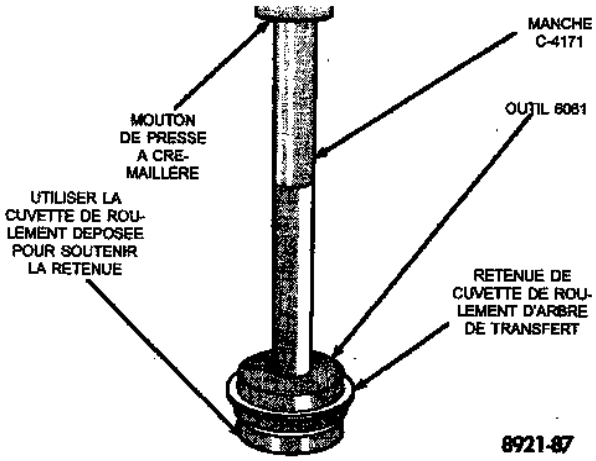

Fig. 112 Pose de nouvelle cuvette de roulement

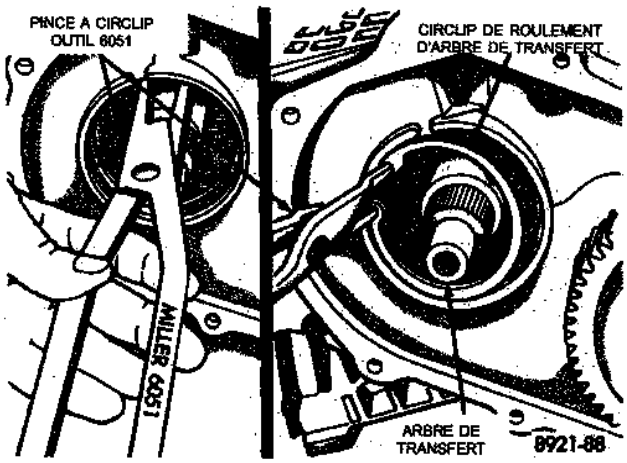

Fig. 113 Circlip de roulement d'arbre de transfert

Presser la pile d'embrayage vers le bas avec le doigt et mettre le comparateur à zéro. **Le jeu de pile d'embrayage 2/4 est de 0,76 à 2,64 mm**

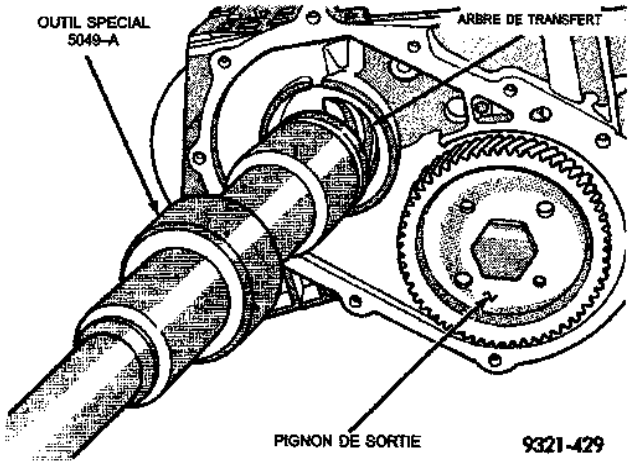

Fig. 114 Arbre de transfert

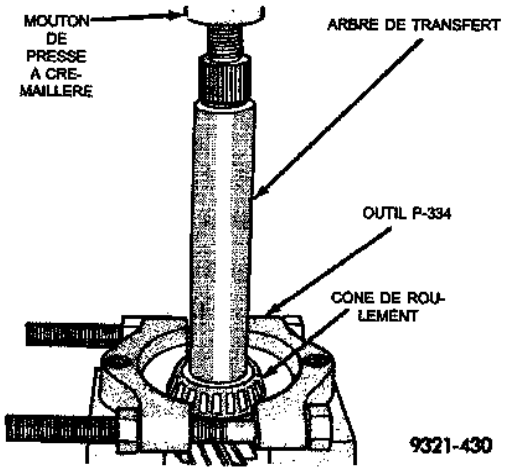

Fig. 115 Dépose du cône de roulement d'arbre de transfert

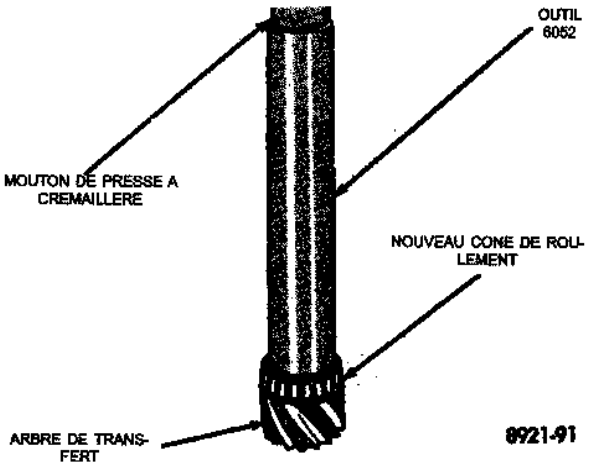

Fig. 116 Pose de cône de roulement

(0,030 à 0,104 pouce). Si le jeu sort des normes,

DEMONTAGE ET MONTAGE (Suite)

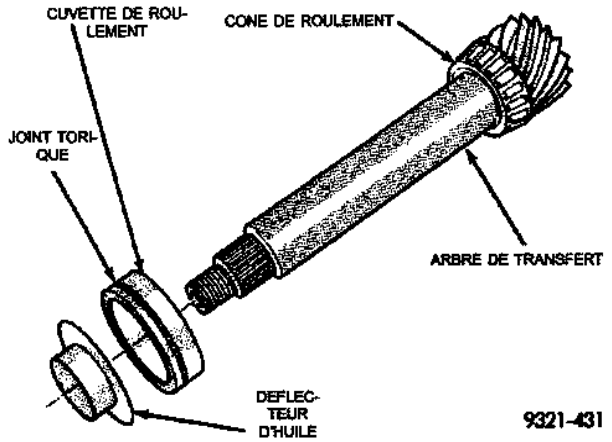

Fig. 117 Cuvette de roulement déposée

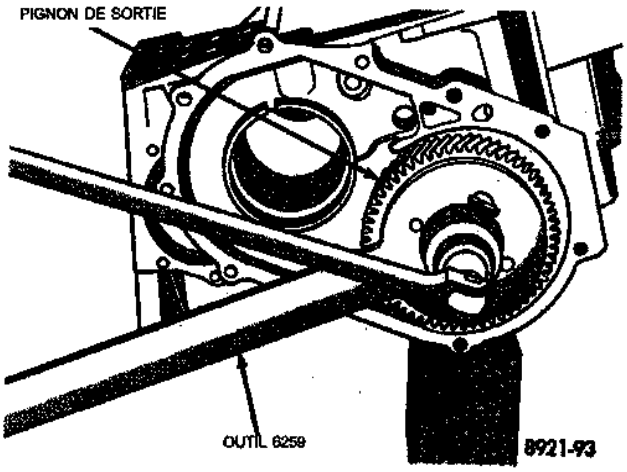

Fig. 118 Dépose du boulon de pignon de sortie

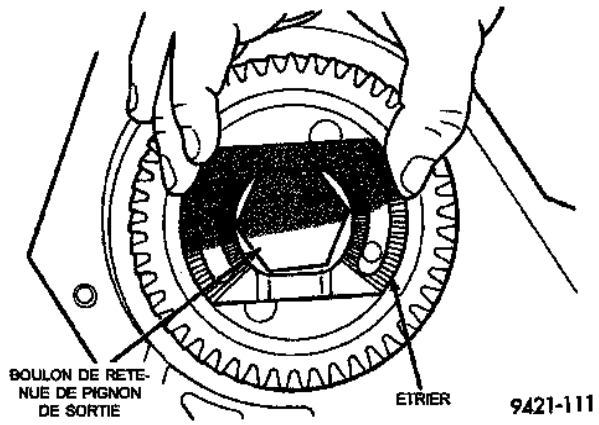

Fig. 119 Etrier de boulons de retenue de pignon de sortie (côté denté vers l'extérieur)

l'embrayage n'est pas monté correctement. **Il n'existe pas de réglage du jeu d'embrayage 2/4**

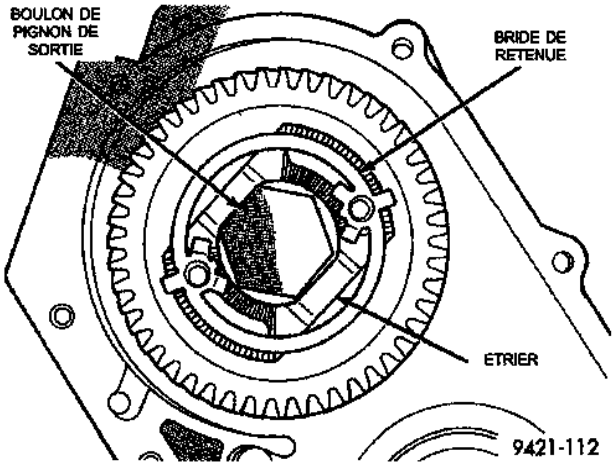

Fig. 120 Bride d'étrier (aligner les trous d'étrier avec les trous de pignon conique)

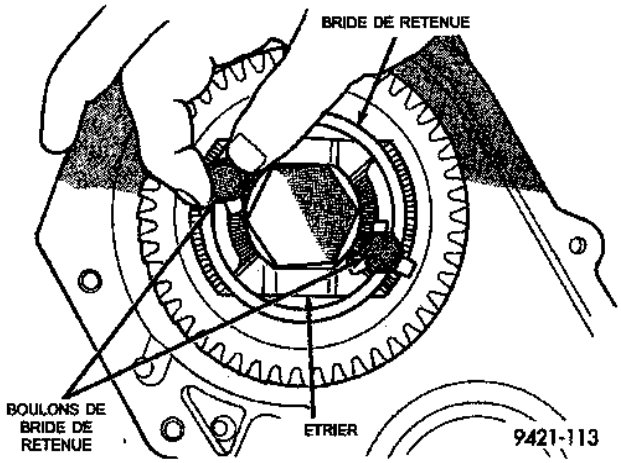

Fig. 121 Pose des boulons de bride

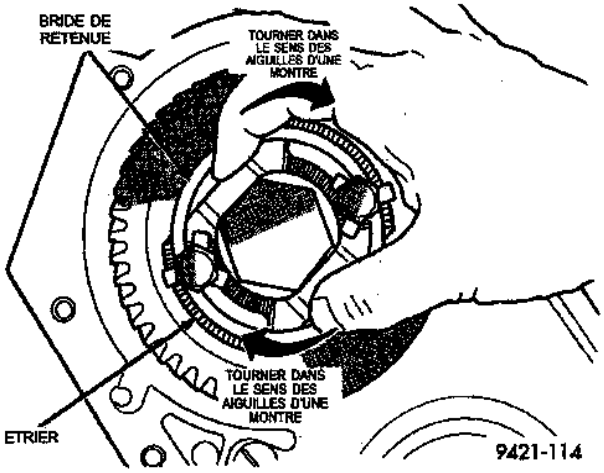

Fig. 122 Faire tourner l'étrier dans le sens des aiguilles d'une montre contre les méplats du boulon de retenue de palier de sortie

DEMONTAGE ET MONTAGE (Suite)

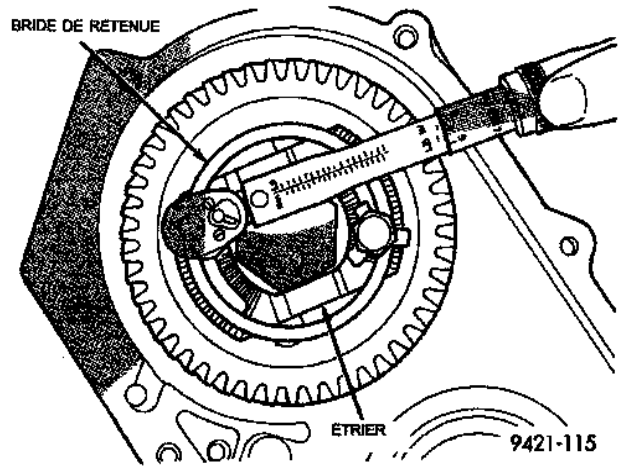

Fig. 123 Serrer les boulons de bride d'étrier au couple de 23 N·m (200 livres pouce)

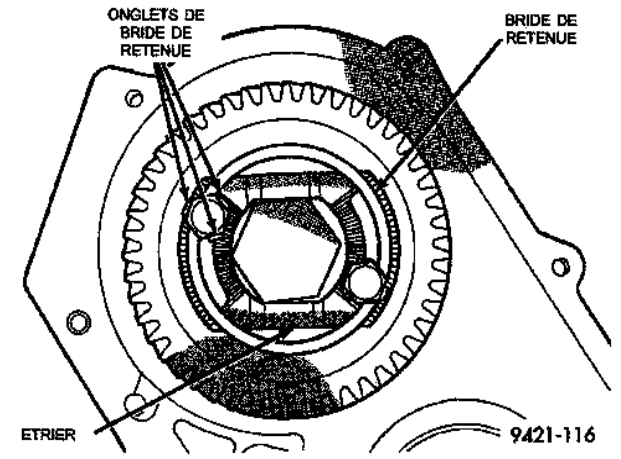

Fig. 124 Plier les onglets sur la bride vers le haut contre les méplats de boulon

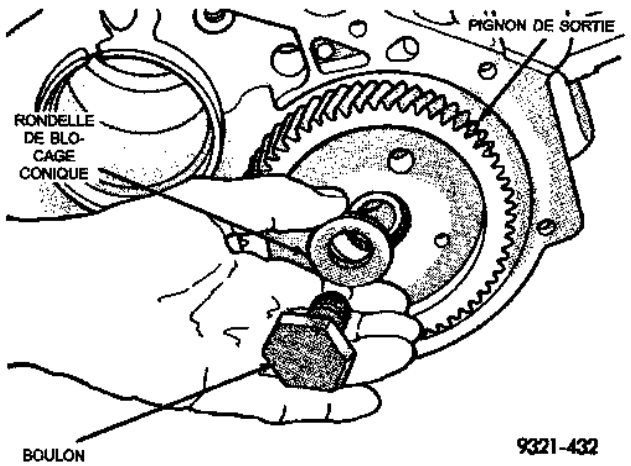

Fig. 125 Boulon et rondelle de pignon de sortie

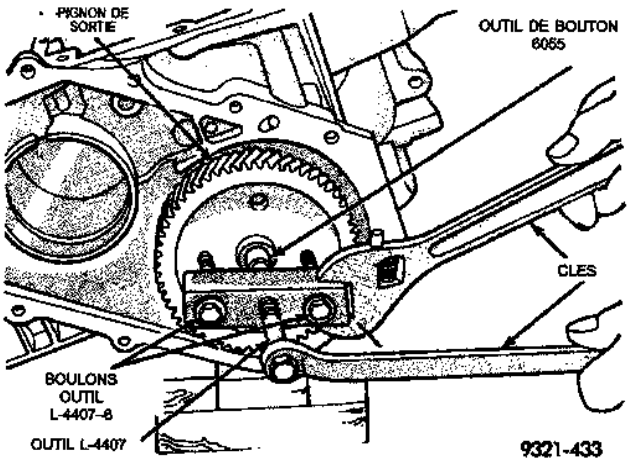

Fig. 126 Dépose de pignon de sortie

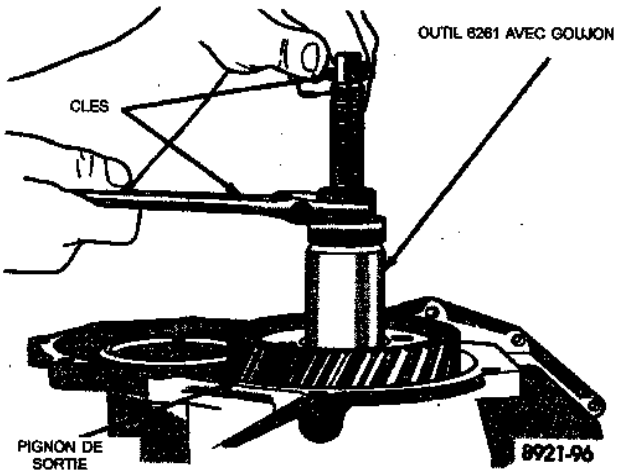

Fig. 127 Pose de pignon de sortie

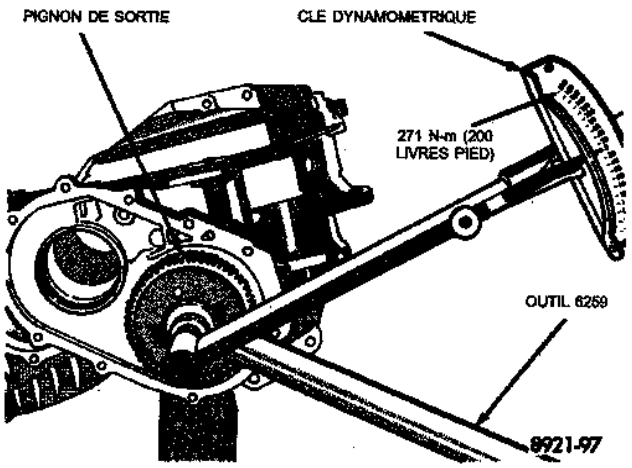

Fig. 128 Serrer le pignon de sortie au couple de 271 N·m (200 livres pied)

DEMONTAGE ET MONTAGE (Suite)

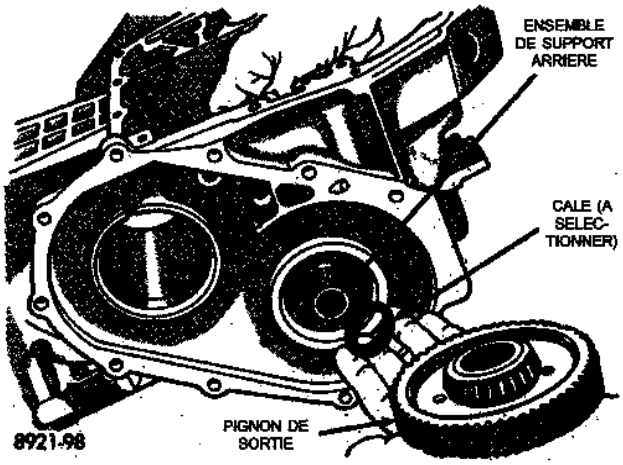

Fig. 129 Pignon de sortie et cale à sélectionner

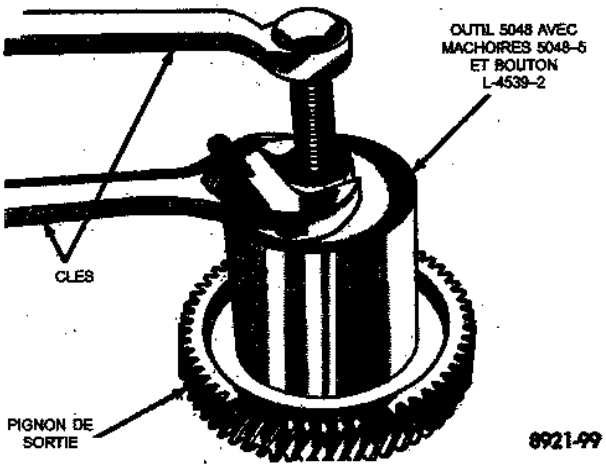

Fig. 130 Dépose de cône de roulement

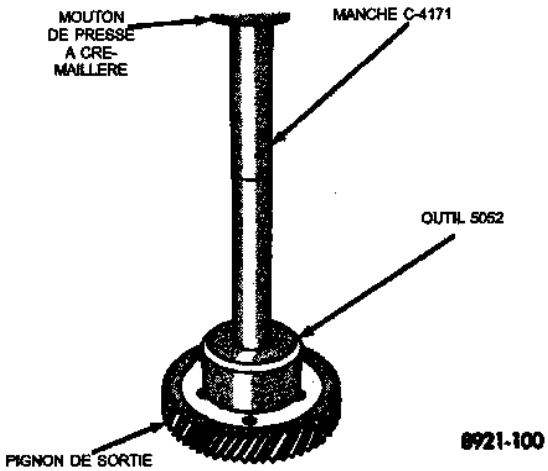

Fig. 131 Pose d'un nouveau cône de roulement

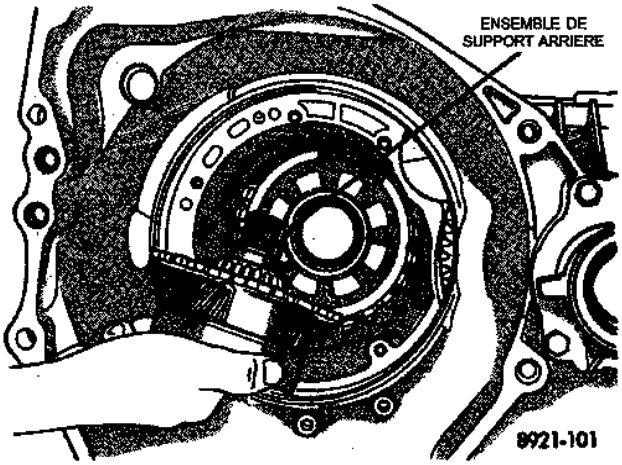

Fig. 132 Ensemble de support arrière

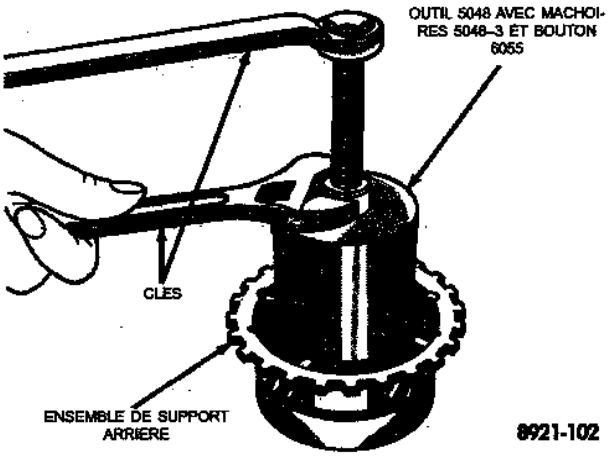

Fig. 133 Dépose de cône de roulement de support arrière

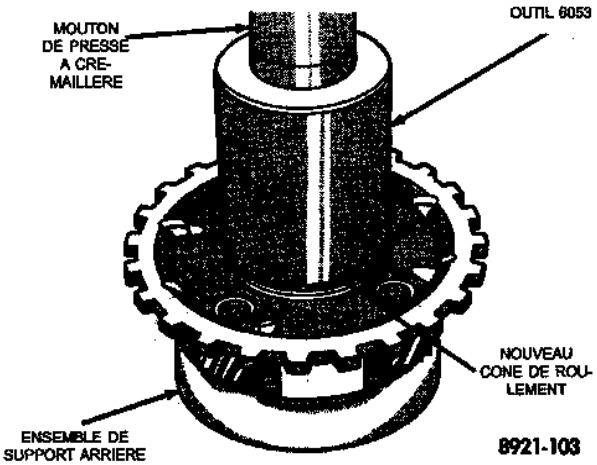

Fig. 134 Pose de cône de roulement de support arrière

DEMONTAGE ET MONTAGE (Suite)

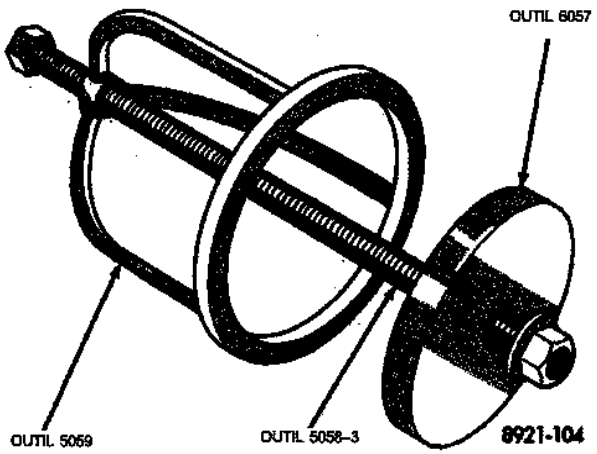

Fig. 135 Outil compresse-ressort de gamme basse/marche arrière

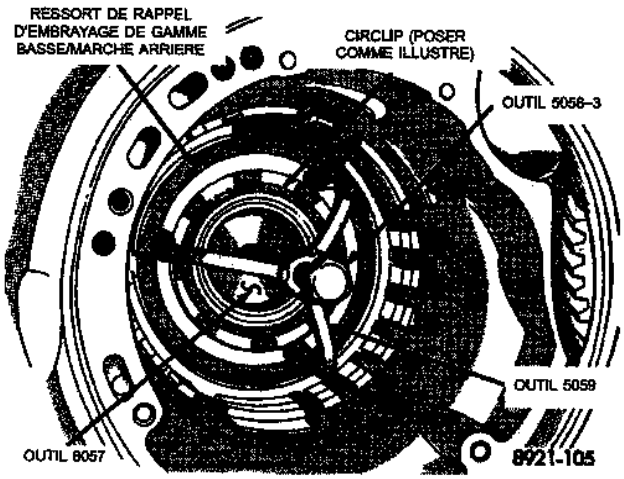

Fig. 136 Compresse-ressort en place

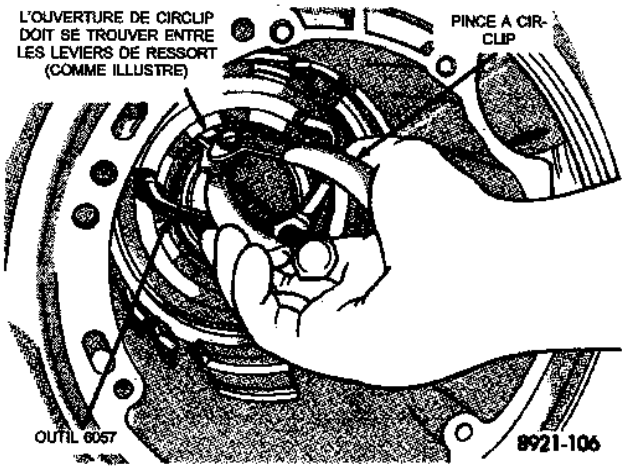

Fig. 137 Dépose/pose de circlip

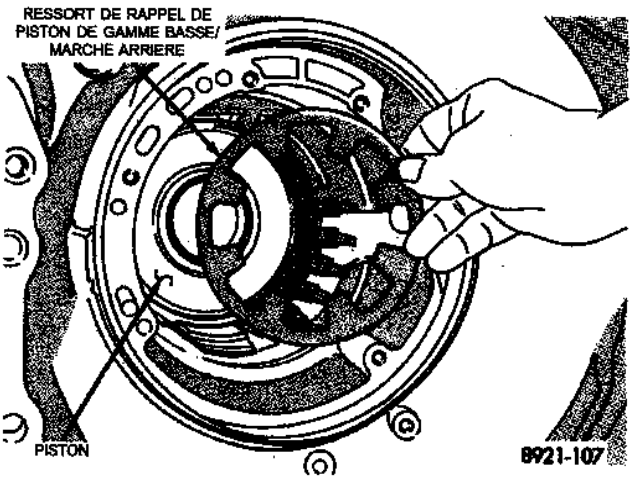

Fig. 138 Ressort de rappel de piston de gamme basse/marche arrière

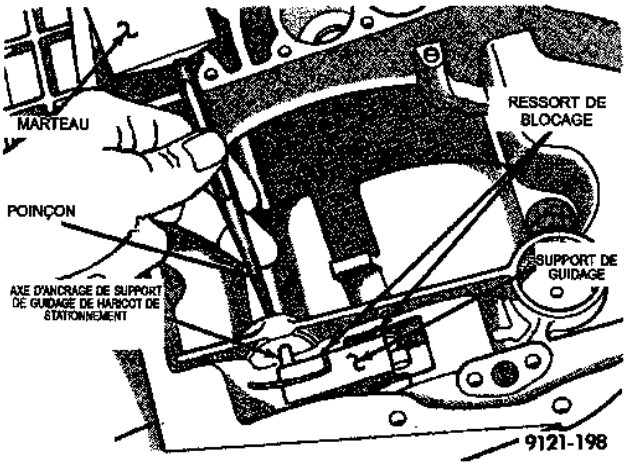

Fig. 139 Axe d'ancrage

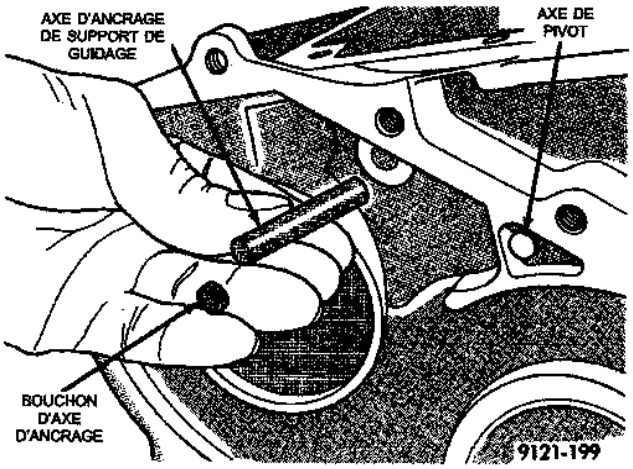

Fig. 140 Axe d'ancrage et bouchon

DEMONTAGE ET MONTAGE (Suite)

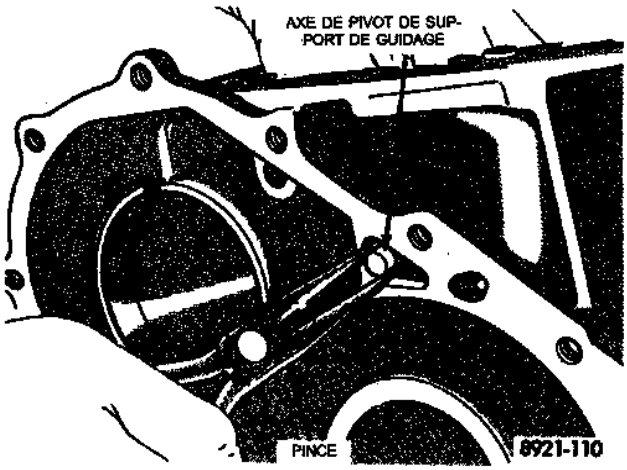

Fig. 141 Axe de pivot de support de guidage

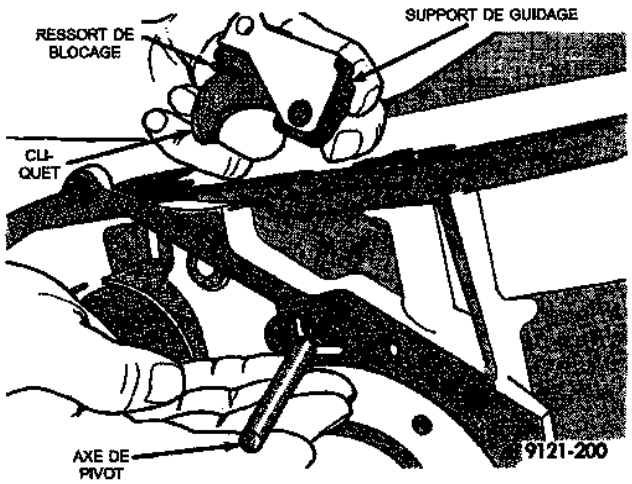

Fig. 142 Axe de pivot et support de guidage

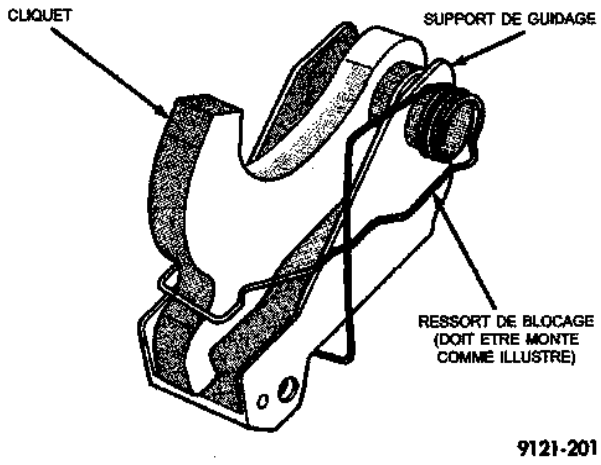

Fig. 143 Support de guidage monté

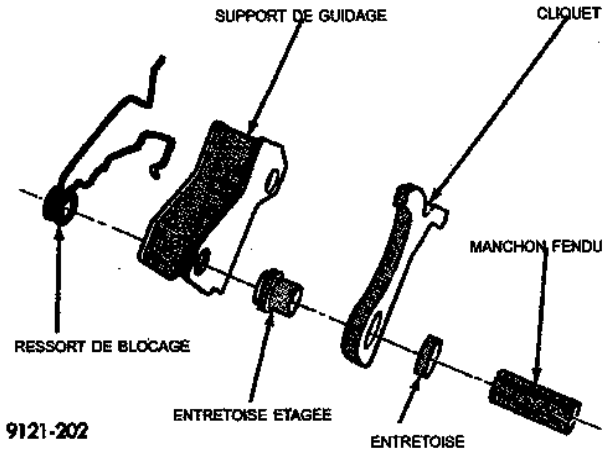

Fig. 144 Support de guidage démonté

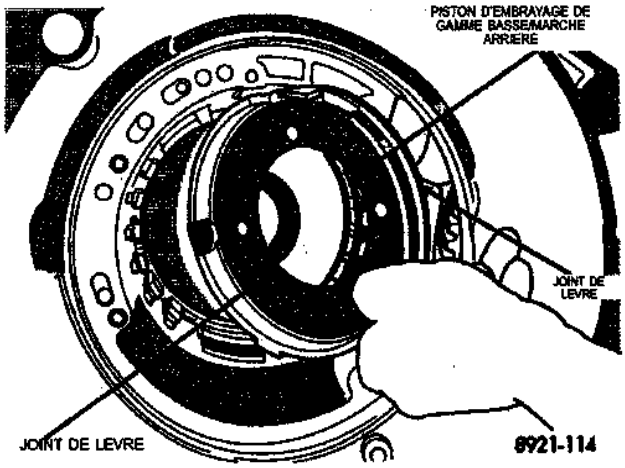

Fig. 145 Piston d'embrayage de gamme basse/ marche arrière

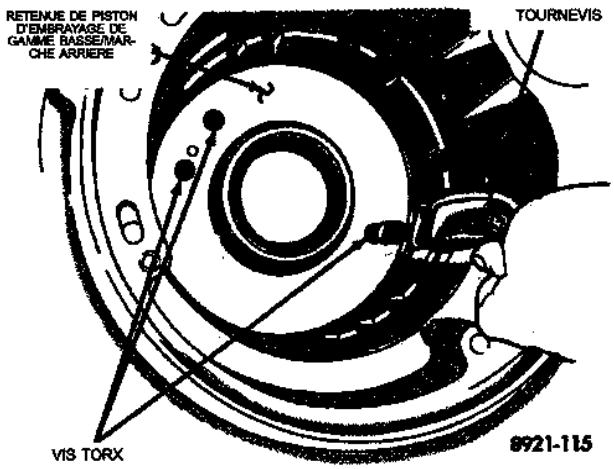

Fig. 146 Vis de fixation de retenue de piston

DEMONTAGE ET MONTAGE (Suite)

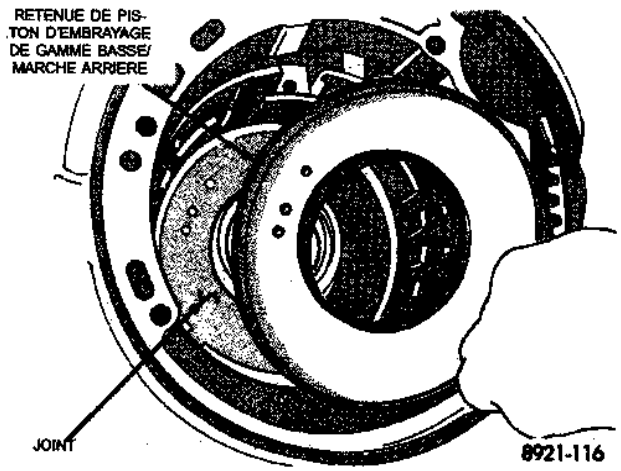

Fig. 147 Retenue de piston

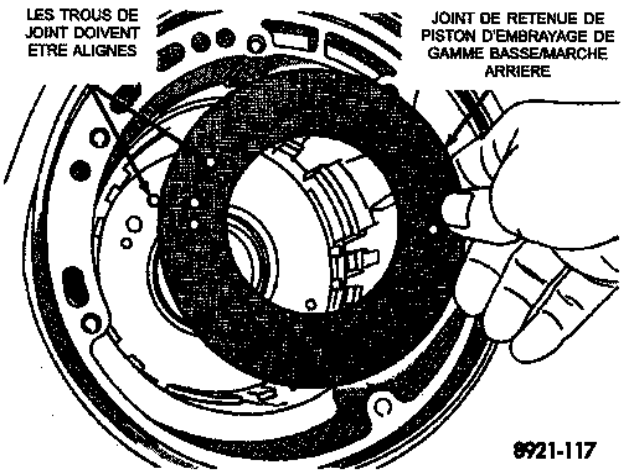

Fig. 148 Joint de retenue de piston

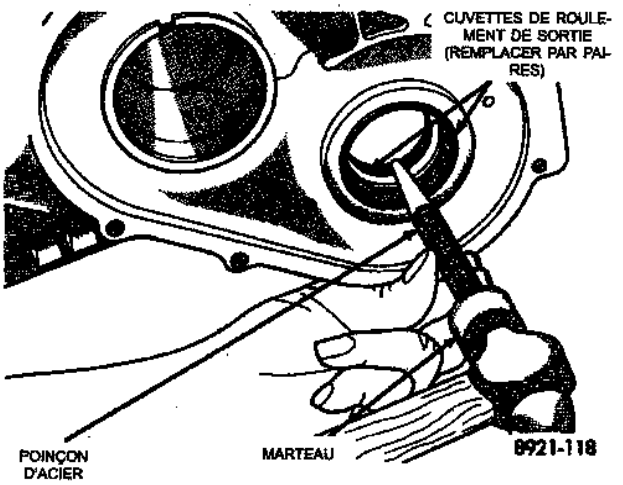

Fig. 149 Dépose de cuvette intérieure de roulement de sortie

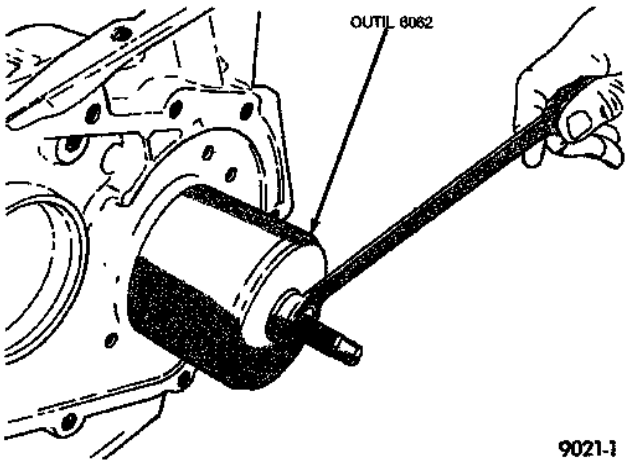

Fig. 150 Dépose de cuvette extérieure de roulement de sortie

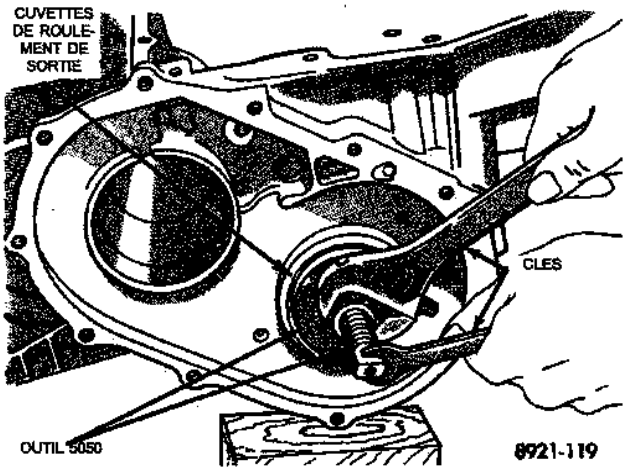

Fig. 151 Pose des deux cuvettes de roulement de sortie

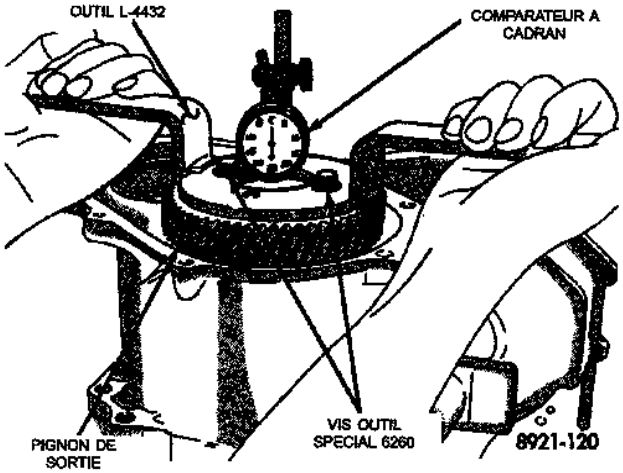

Fig. 152 Vérification du jeu axial des roulements de pignon de sortie

DEMONTAGE ET MONTAGE (Suite)

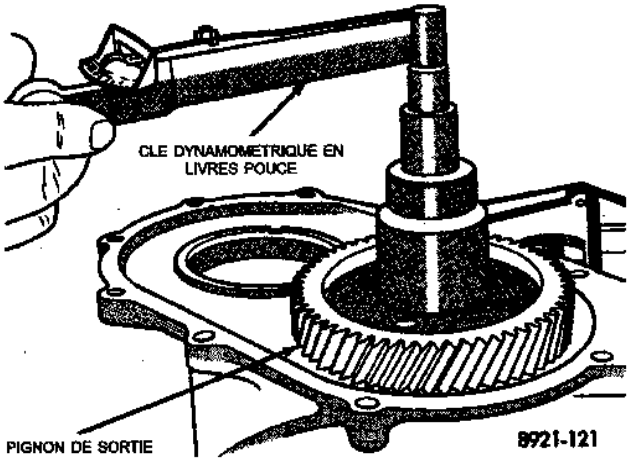

Fig. 153 Vérification du couple de rotation des roulements de pignon de sortie

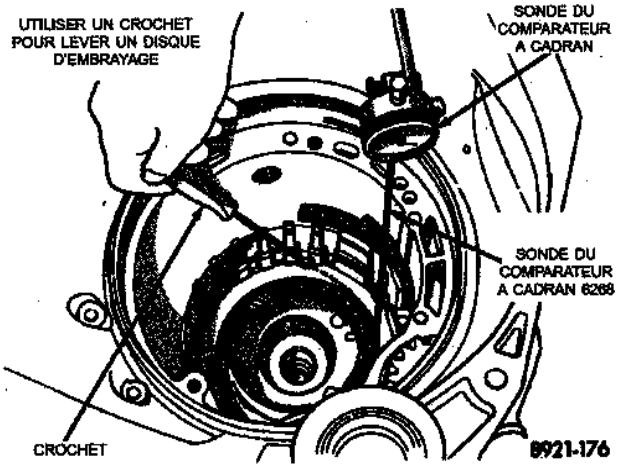

Fig. 154 Vérifier le jeu d'embrayage de gamme basse/marche arrière

EPAISSEUR	
6.92 mm	(0,273 pouce)
6.66 mm	(0,262 pouce)
6.40 mm	(0,252 pouce)
6.14 mm	(0,242 pouce)
5.88 mm	(0,232 pouce)
5.62 mm	(0,221 pouce)
5.36 mm	(0,211 pouce)

9121-4

TABLEAU DES PLATEAUX DE REACTION DE GAMME BASSE/MARCHE ARRIERE

DETERMINATION DE L'EPAISSEUR DE LA PLAQUE DE BUTEE No. 4—JEU AXIAL D'ARBRE D'ENTREE

Pour déterminer l'épaisseur correcte de la plaque de butée No. 4, sélectionner la plaque de butée No. 4

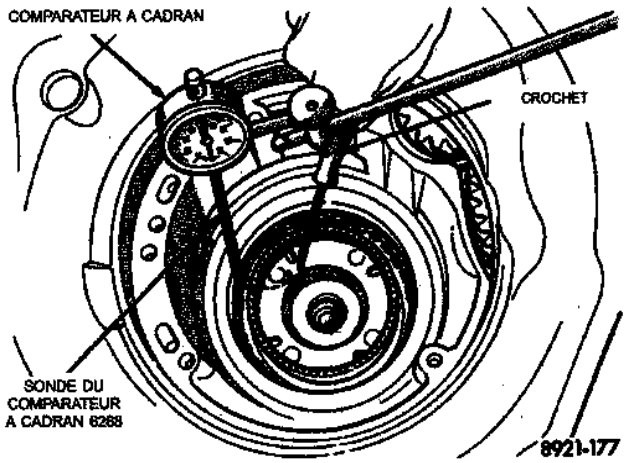

Fig. 155 Vérification du jeu d'embrayage 2/4

la plus mince. Utiliser du pétrolatum pour immobiliser la plaque de butée et poser l'ensemble d'embrayage d'entrée (Fig. 156). L'ensemble d'embrayage d'entrée doit être complètement mis en place (Fig. 157).

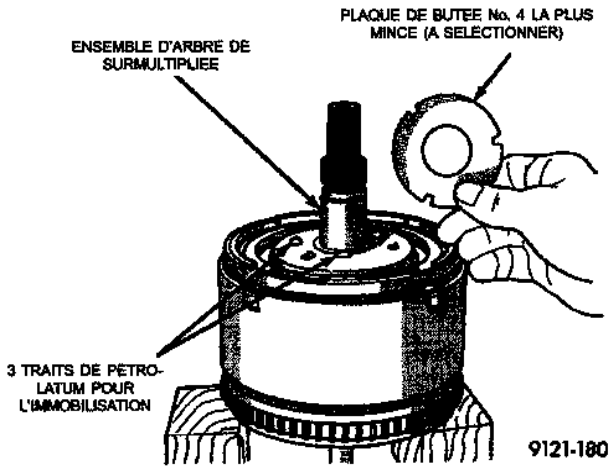

Fig. 156 Sélection de la plaque de butée No. 4 la plus mince

ATTENTION : Observer à travers le trou du capteur de vitesse de sortie la mise en place correcte de l'ensemble des embrayages d'entrée, qui doit se présenter comme illustré.

Déposer le joint torique de la pompe à huile. Il sera possible de poser/déposer la pompe à huile et le joint très facilement pour sélectionner le plateau de butée No. 4 correct.

ATTENTION : Ne reposer le joint torique de la pompe à huile qu'après la sélection de la plaque de butée No. 4 correcte.

DEMONTAGE ET MONTAGE (Suite)

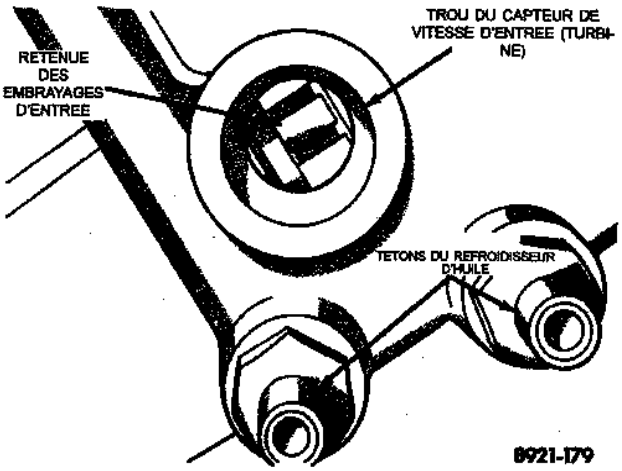

Fig. 157 Vue à travers le trou du capteur de vitesse d'entrée

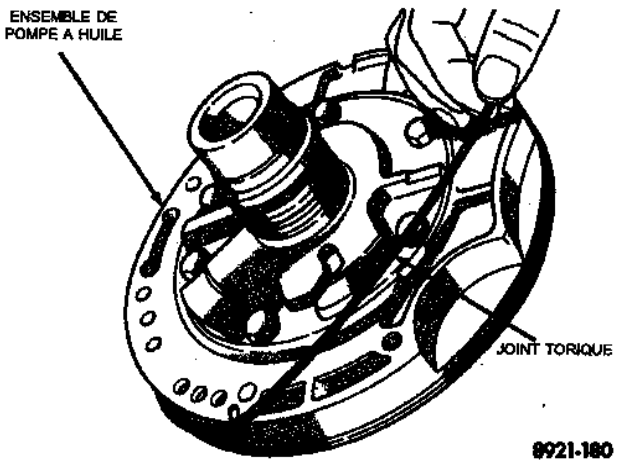

Fig. 158 Dépose du joint torique de la pompe à huile

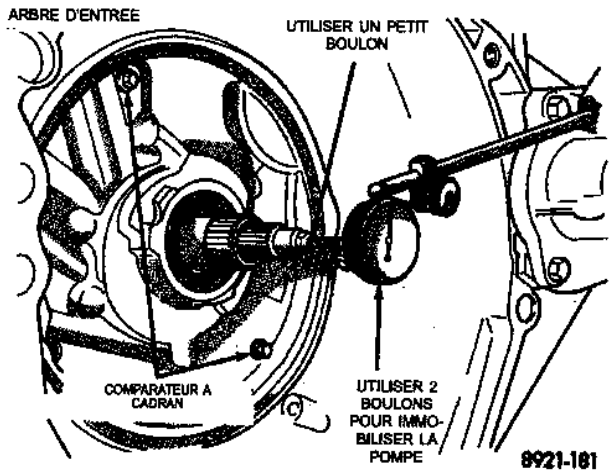

Fig. 159 Mesure du jeu axial de l'arbre d'entrée

REMARQUE : Le jeu axial d'arbre d'entrée doit être de 0,005 à 0,025 pouce.

Par exemple, si le jeu axial indiqué est de 0,055 pouce, sélectionner la plaque de butée No. 4 dont l'épaisseur est de 0,071 à 0,074. Ceci fournira une indication de jeu axial d'entrée de 0,020 pouce, dans les normes.

Se référer au tableau ci-dessous pour sélectionner la plaque de butée No. 4 correcte.

EPAISSEUR DE CALE mm	EPAISSEUR DE CALE pouce
.81 - 1.03	.032 - .040
1.03 - 1.25	.040 - .049
1.25 - 1.47	.049 - .058
1.47 - 1.69	.058 - .066
1.69 - 1.91	.066 - .075
1.91 - 2.13	.075 - .084
2.13 - 2.35	.084 - .092
2.35 - 2.57	.092 - .101
2.57 - 2.79	.101 - .109
2.79 - 3.01	.109 - .118
3.01 - 3.23	.118 - .131
3.23 - 3.45	.131 - .136

9221-127

TABLEAU DES PLAQUES DE BUTEE No. 4

REMISE EN ETAT DES EMBRAYAGES D'ENTREE

DEMONTAGE

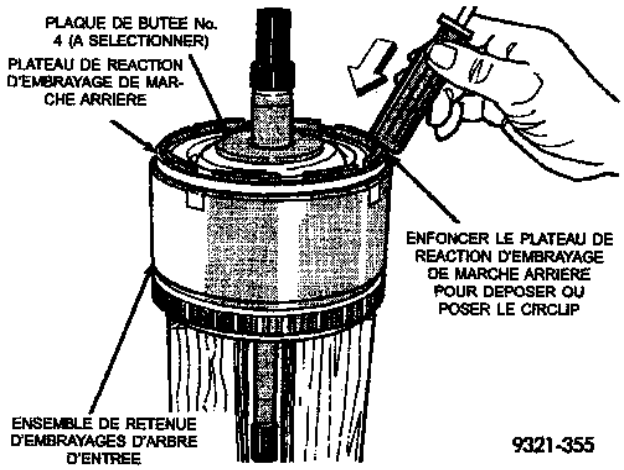

Fig. 160 Enfoncement de plateau de réaction

DEMONTAGE ET MONTAGE (Suite)

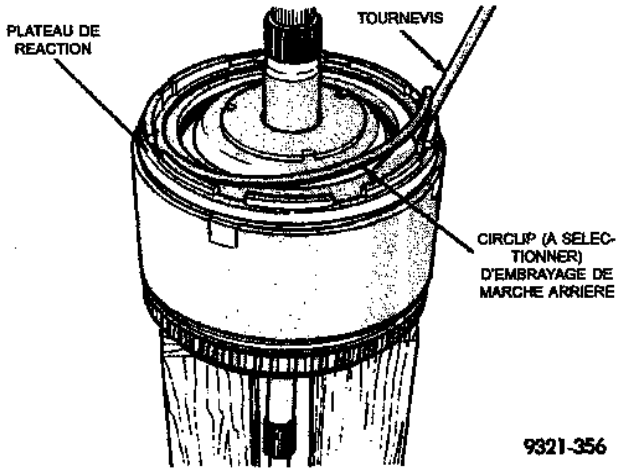

Fig. 161 Circlip d'embrayage de marche arrière

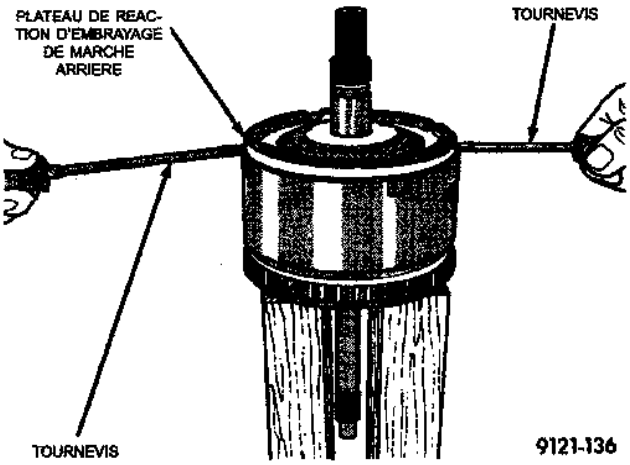

Fig. 162 Déplacement de plateau de réaction d'embrayage de marche arrière

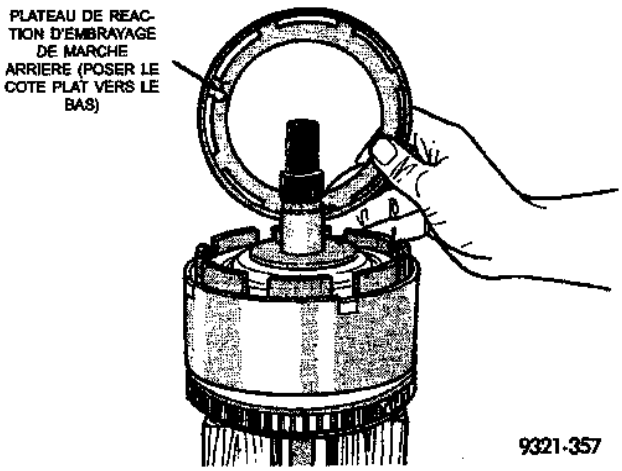

Fig. 163 Plateau de réaction d'embrayage de marche arrière

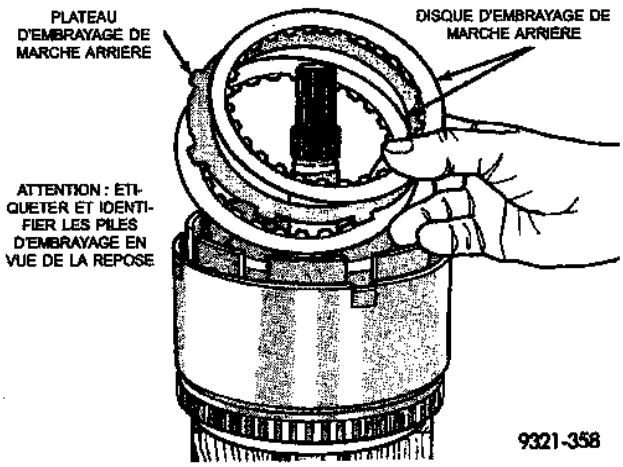

Fig. 164 Pile d'embrayage de marche arrière

REMARQUE : Etiqueter la pile d'embrayage de marche arrière en vue du remontage.

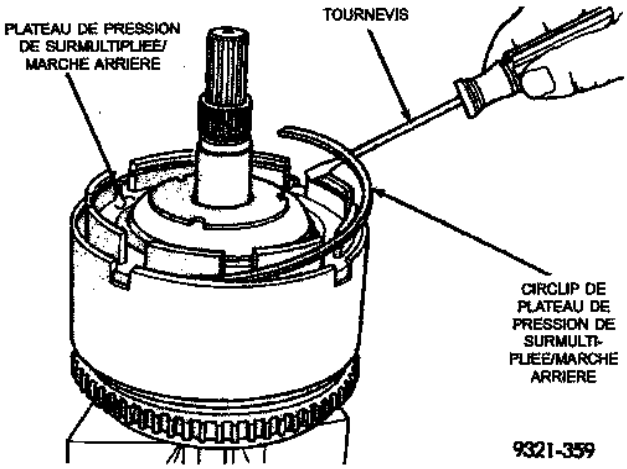

Fig. 165 Circlip de plateau de pression de surmultipliée/marche arrière

REMARQUE : Etiqueter la pile d'embrayage de surmultipliée en vue du remontage.

DEMONTAGE ET MONTAGE (Suite)

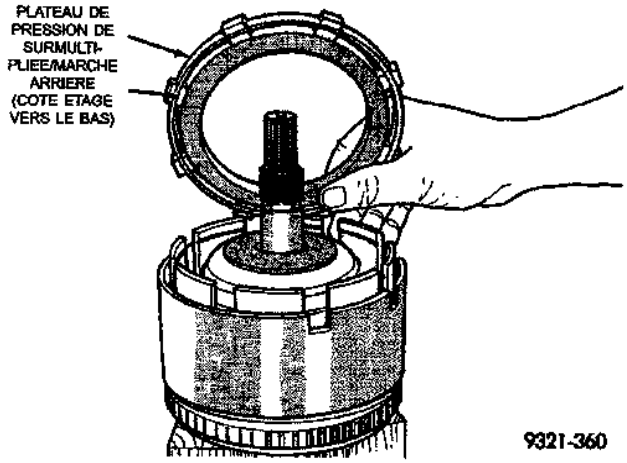

Fig. 166 Plateau de pression de surmultiplliée/ marche arrière

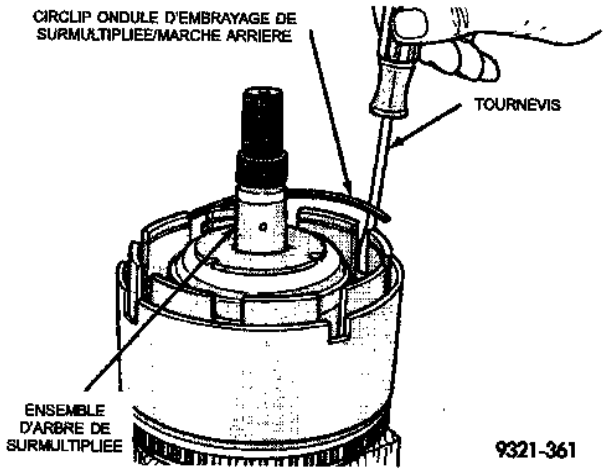

Fig. 167 Circlip ondulé

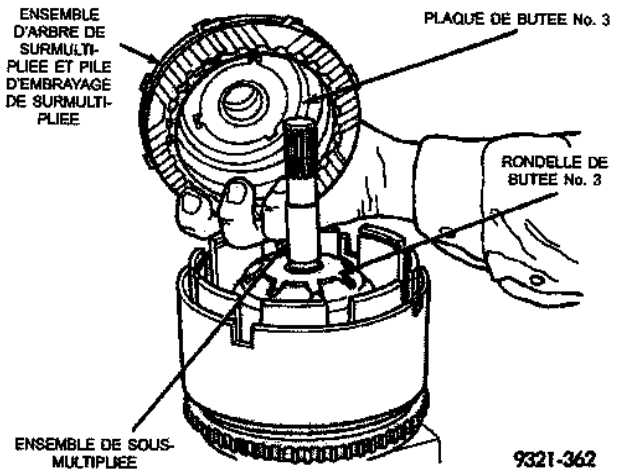

Fig. 168 Dépose de pile d'embrayage de surmultipliée

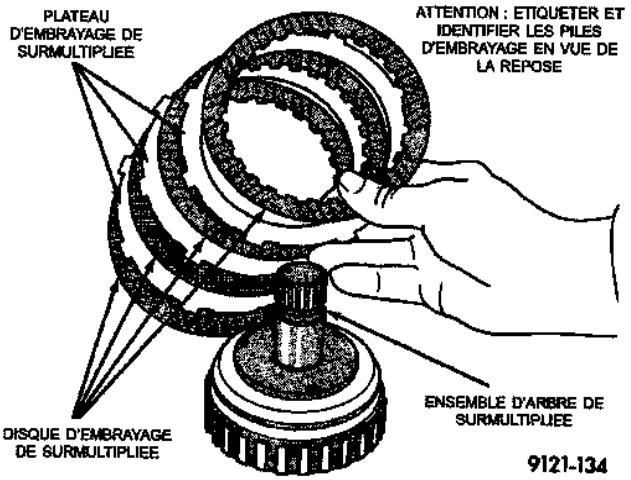

Fig. 169 Pile d'embrayage de surmultipliée

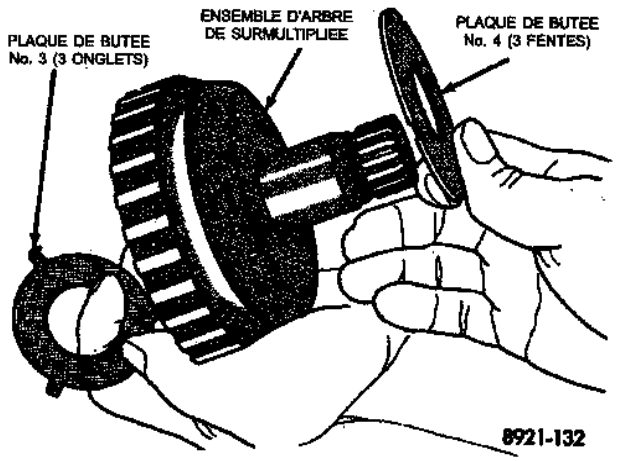

Fig. 170 Ensemble d'arbre de surmultipliée

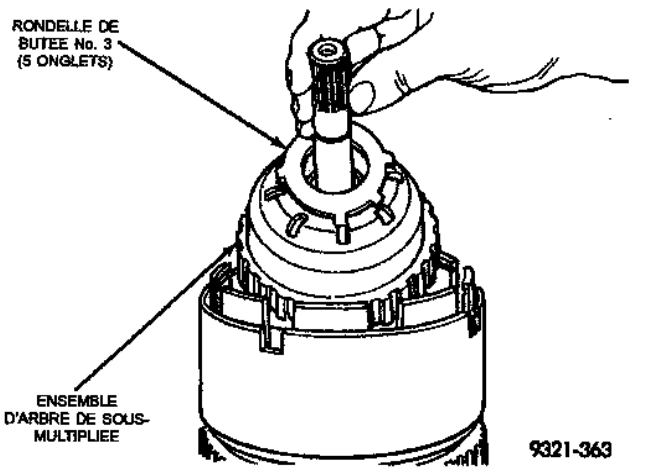

Fig. 171 Ensemble d'arbre de sous-multipliée

DEMONTAGE ET MONTAGE (Suite)

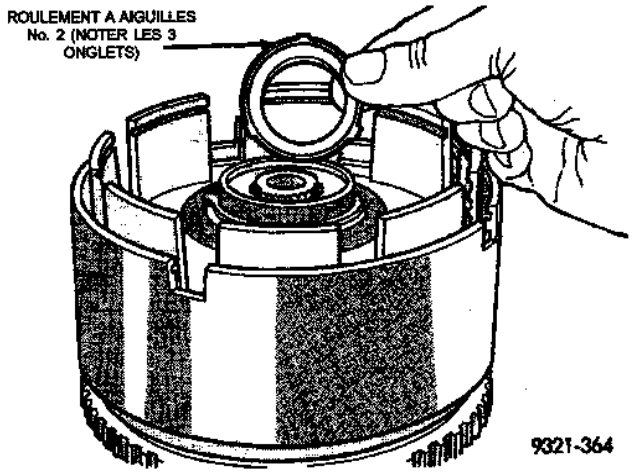

Fig. 172 Roulement à aiguilles No. 2

REMARQUE : Le plateau de réction de surmultipliée/sous-multipliée, les circlips et la retenue d'embrayage d'entrée ne sont pas interchangeables avec les organes 41TE de l'année précédente. Les circlips sont plus épaisses et la position des listels de circlips a changé.

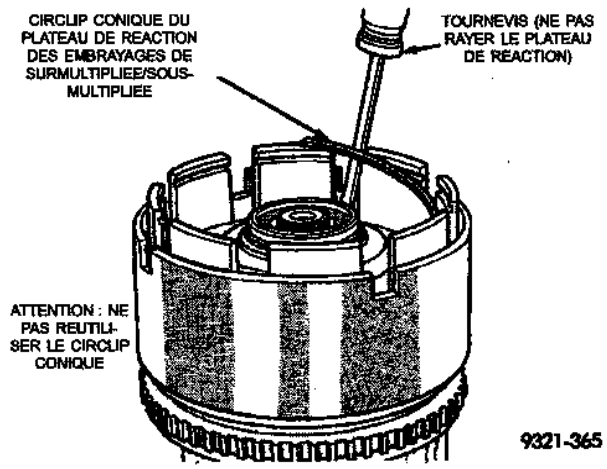

Fig. 173 Circlip conique du plateau de réaction de surmultipliée/sous-multipliée

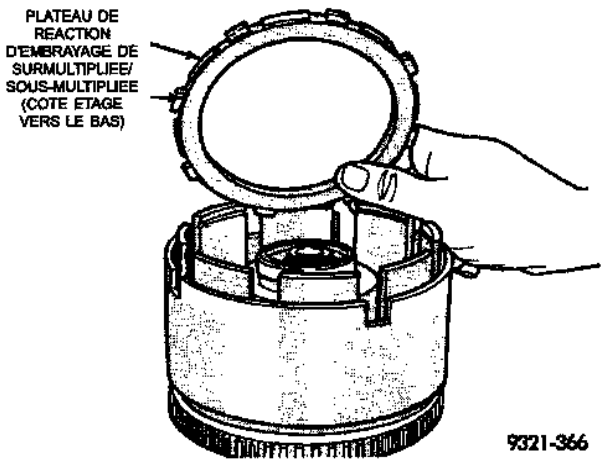

Fig. 174 Plateau de réaction de surmultipliée/sous-multipliée

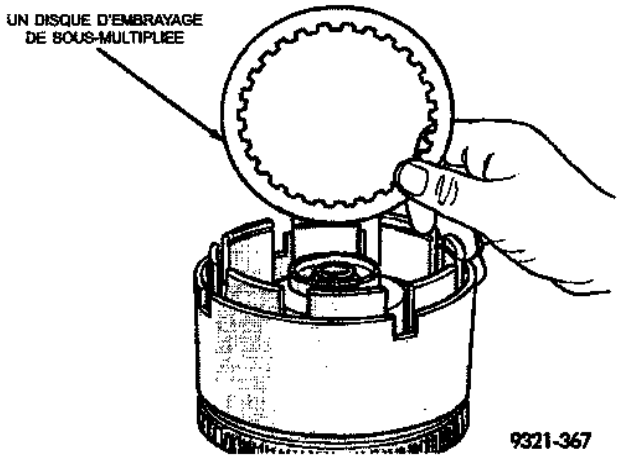

Fig. 175 Déposer un disque d'embrayage de sous-multipliée

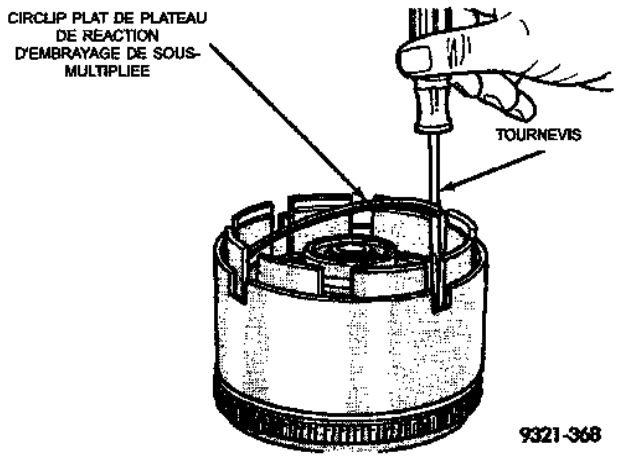

Fig. 176 Circlip plat d'embrayage de sous-multipliée

REMARQUE : Etiqueter les piles d'embrayage de sous-multipliée en vue du remontage.

DEMONTAGE ET MONTAGE (Suite)

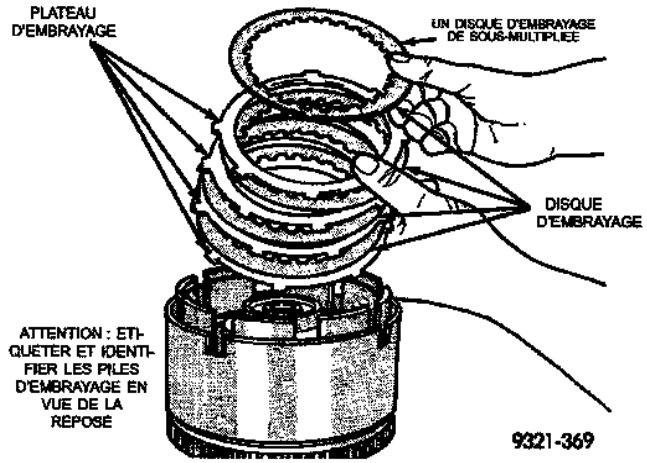

Fig. 177 Pile d'embrayage de sous-multipliée

ATTENTION : Comprimer le ressort de rappel juste assez pour déposer ou poser le circlip.

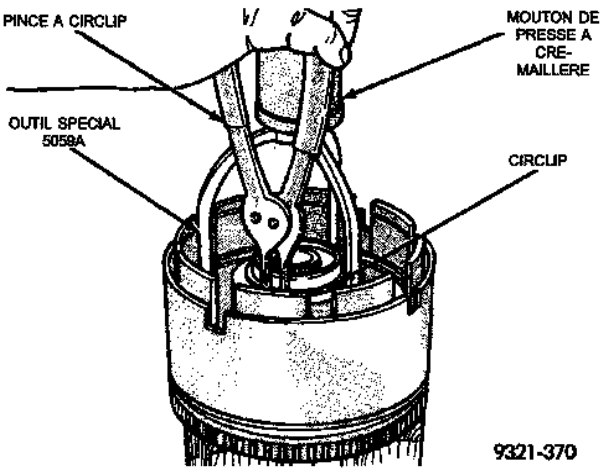

Fig. 178 Circlip de retenue de ressort de sous-multipliée

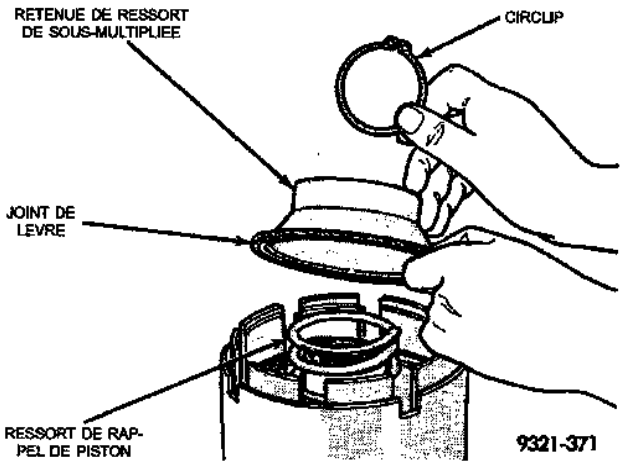

Fig. 179 Ressort de rappel et retenue de sous-multipliée

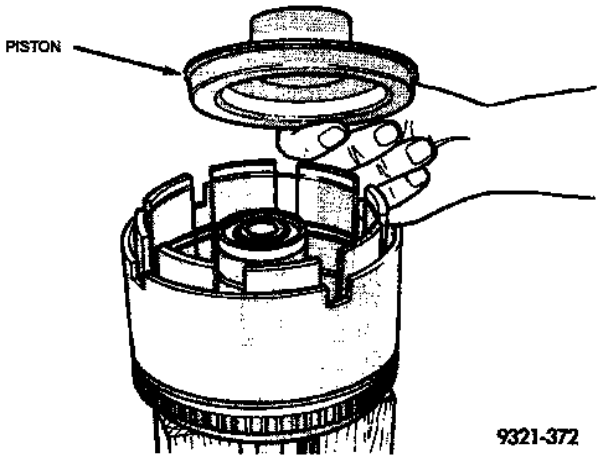

Fig. 180 Piston d'embrayage de sous-multipliée

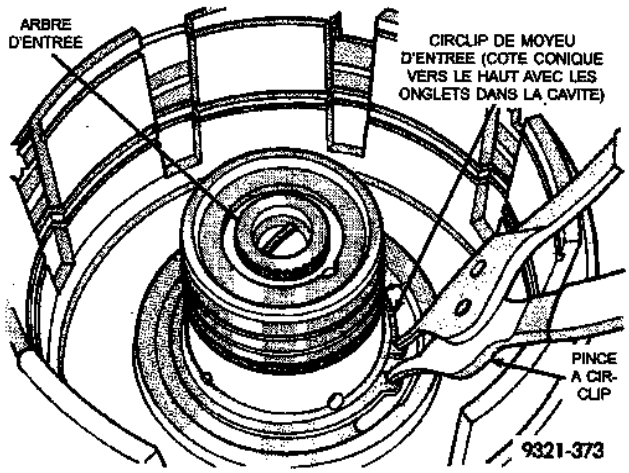

Fig. 181 Circlip conique de moyeu d'entrée

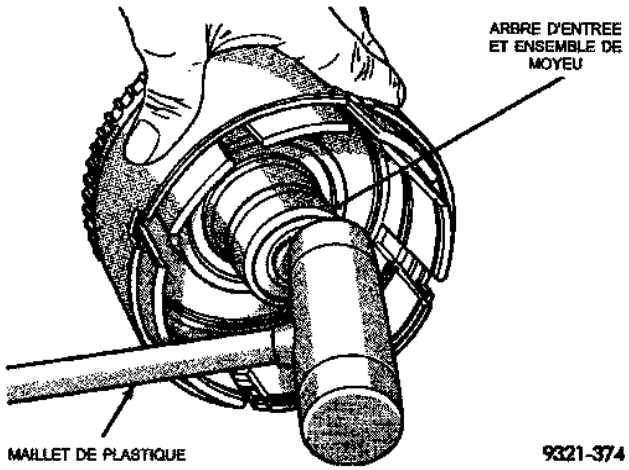

Fig. 182 Enfoncement du moyeu d'entrée

DEMONTAGE ET MONTAGE (Suite)

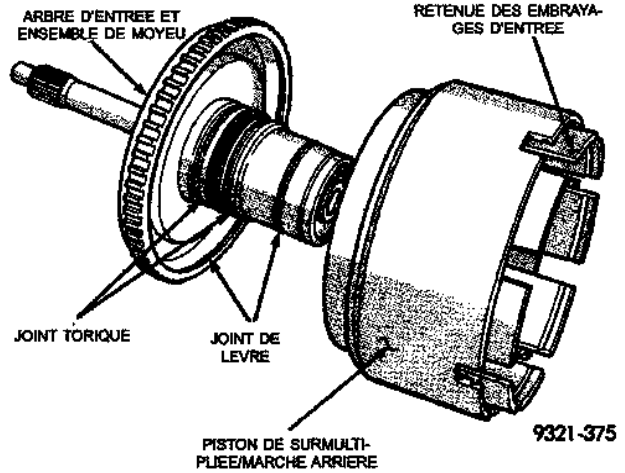

Fig. 183 Moyeu d'entrée déposé

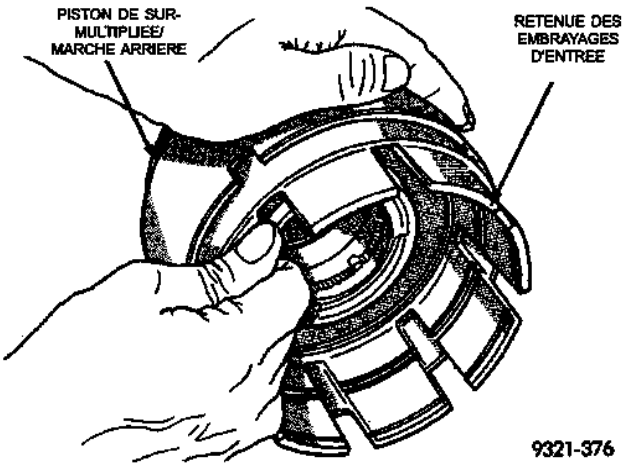

Fig. 184 Extraction de la retenue du piston

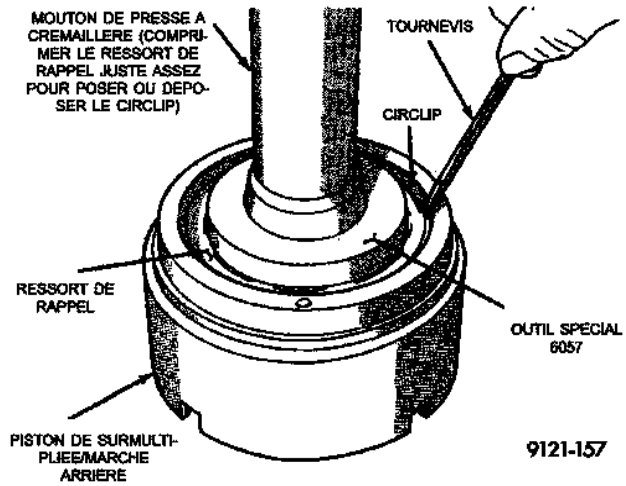

Fig. 185 Pose de circlip

MONTAGE

Utiliser du pétrolatum sur toutes les bagues d'étanchéité pour faciliter le montage des organes.

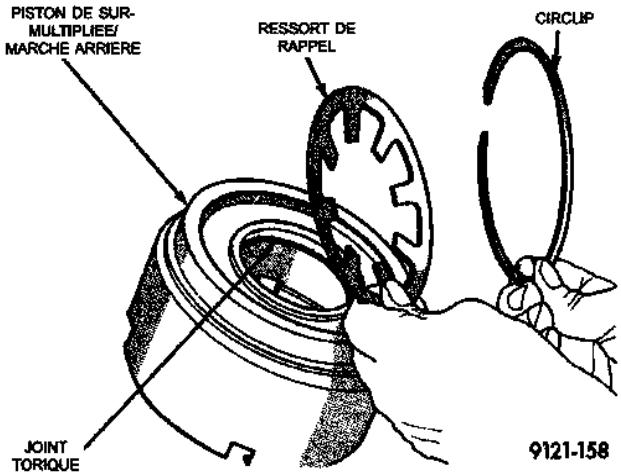

Fig. 186 Circlip et ressort de rappel

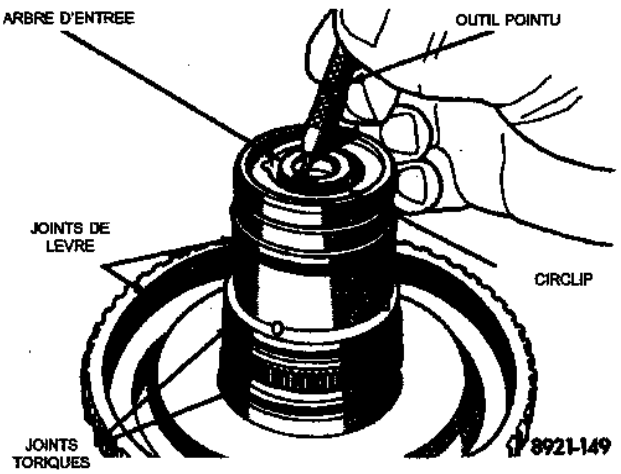

Fig. 187 Dépose de circlip d'arbre d'entrée

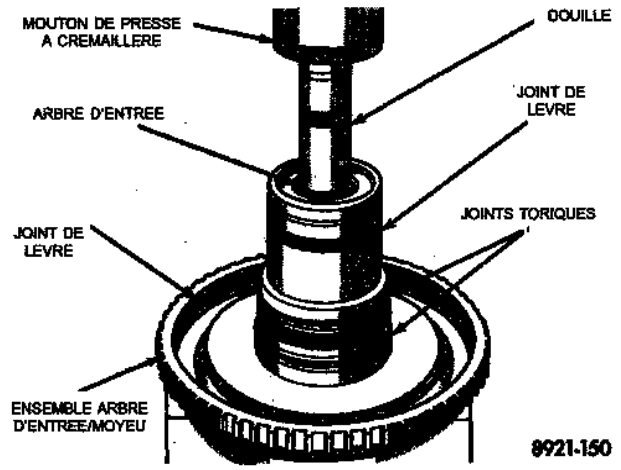

Fig. 188 Dépose d'arbre d'entrée

DEMONTAGE ET MONTAGE (Suite)

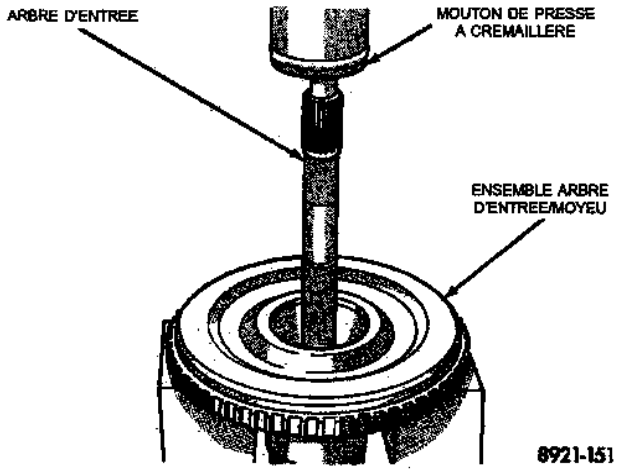

Fig. 189 Pose d'arbre d'entrée

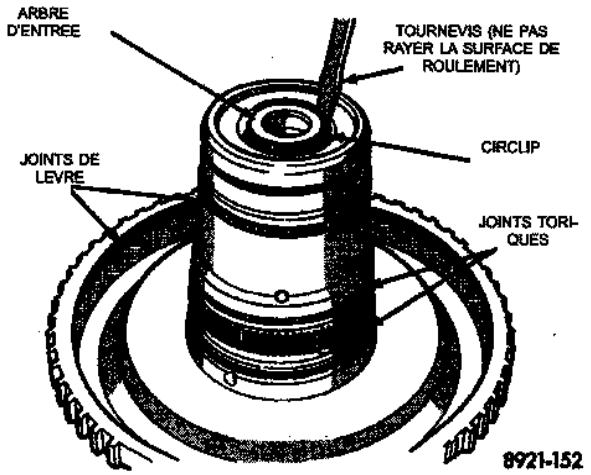

Fig. 190 Pose de circlip d'arbre d'entrée

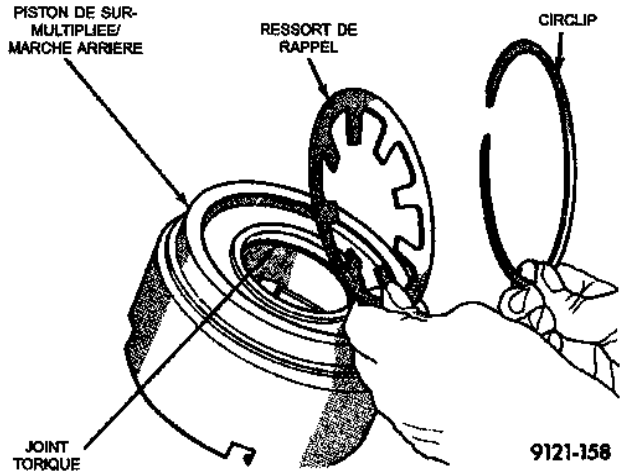

Fig. 191 Ressort de rappel et circlip

REMARQUE : Le plateau de réction de surmultipliée/sous-multipliée, les circlips et la retenue d'embrayage d'entrée ne sont pas interchangeables

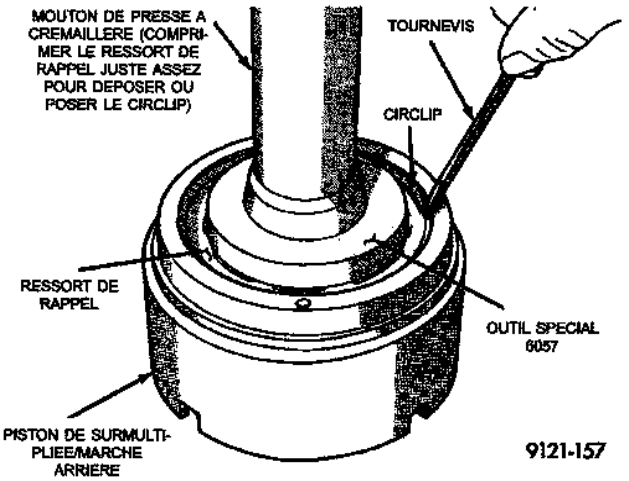

Fig. 192 Pose de circlip

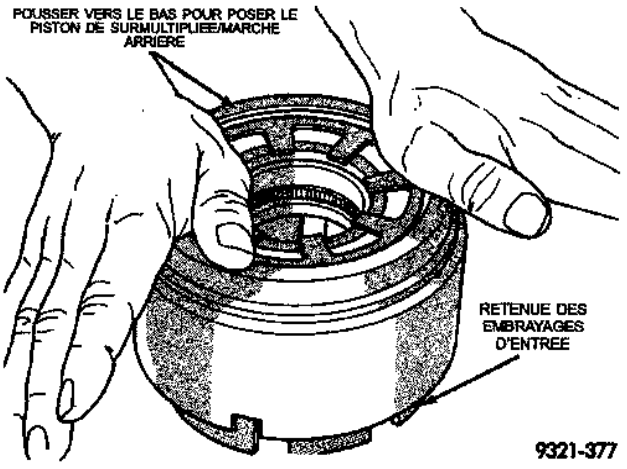

Fig. 193 Pose de piston de surmultipliée/marche arrière

avec les organes 41TE de l'année précédente. Les circlips sont plus épaisses et la position des listels de circlips a changé.

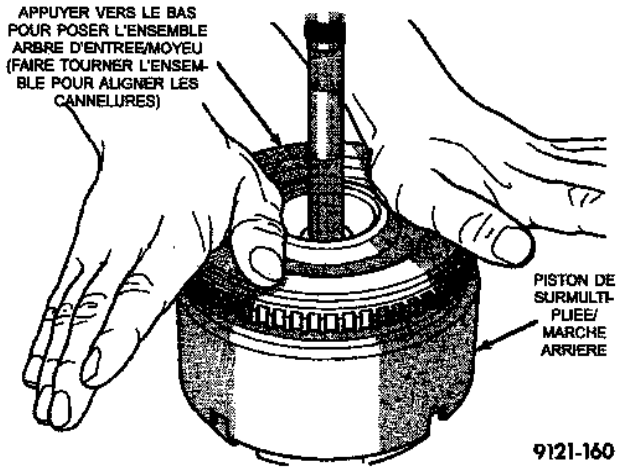

Fig. 194 Pose de l'ensemble d'arbre d'entrée/moyeu

DEMONTAGE ET MONTAGE (Suite)

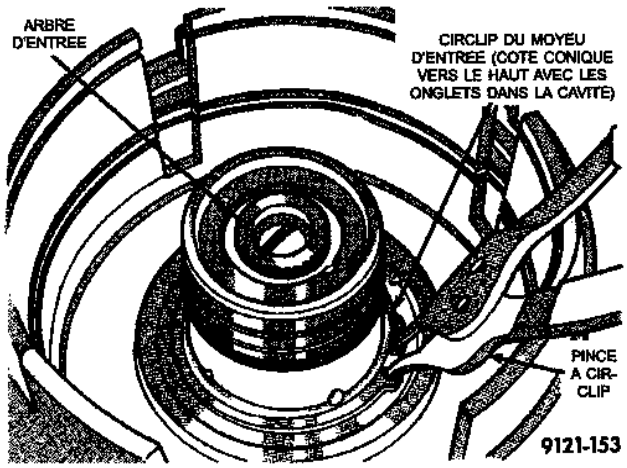

Fig. 195 Circlip conique de moyeu d'entrée

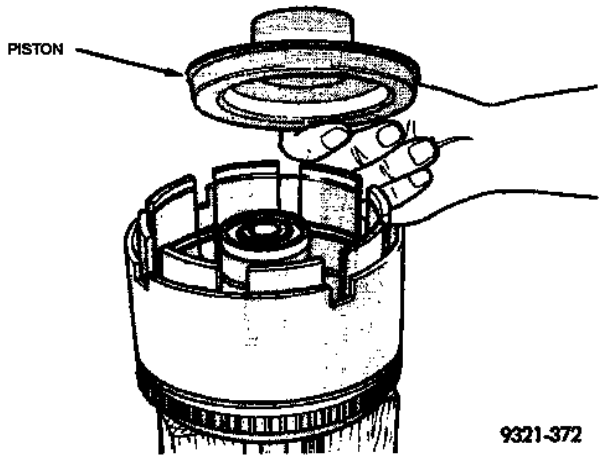

Fig. 196 Piston d'embrayage de sous-multipliée

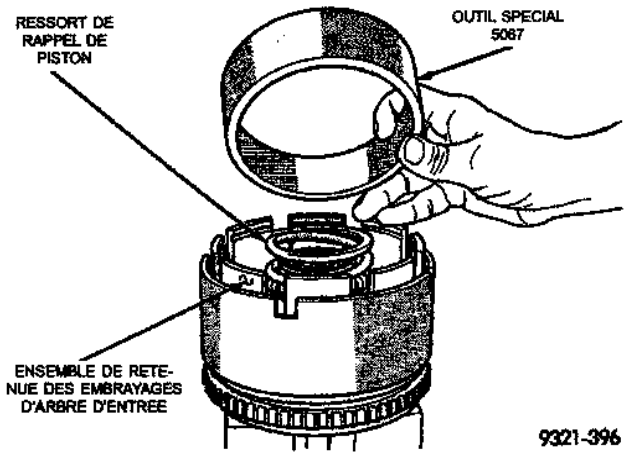

Fig. 197 Outil spécial de compression de bague d'étanchéité 5067

ATTENTION : Comprimer le ressort de rappel juste assez pour déposer ou poser le circlip.

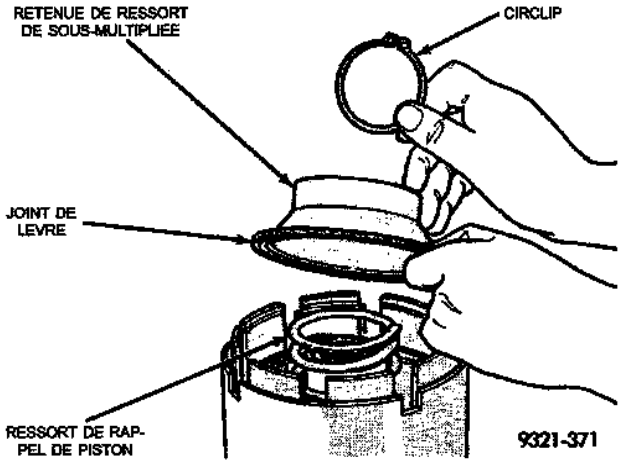

Fig. 198 Ressort de rappel et retenue de sous-multipliée

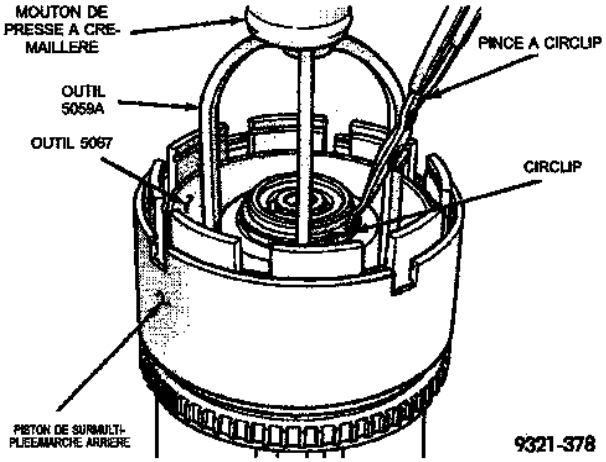

Fig. 199 Pose de retenue de ressort de sous-multipliée et de circlip

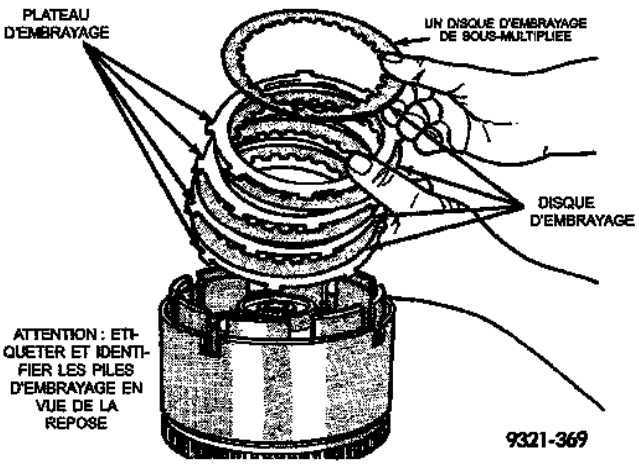

Fig. 200 Pile d'embrayage de surmultiplée

DEMONTAGE ET MONTAGE (Suite)

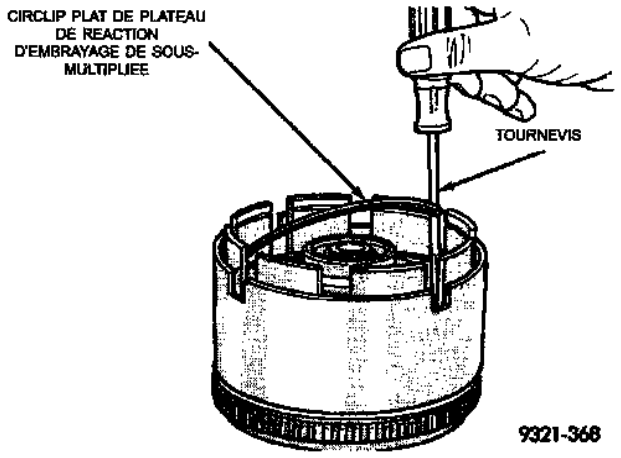

Fig. 201 Circlip plat d'embrayage de sous-multipliée

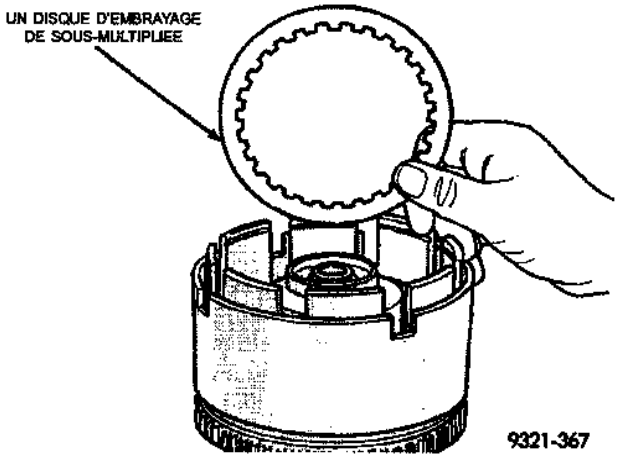

Fig. 202 Pose du dernier disque d'embrayage de sous-multipliée

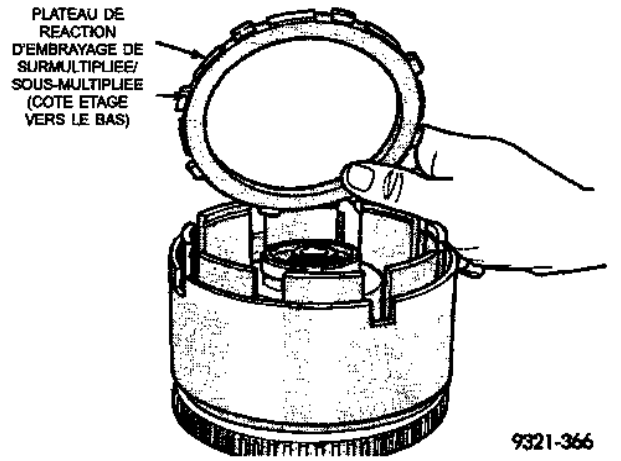

Fig. 203 Plateau de réaction de surmultipliée/sous-multipliée

REMARQUE : Les extrémités de circlip doivent être placés à un doigt du moyeu d'embrayage d'entrée.

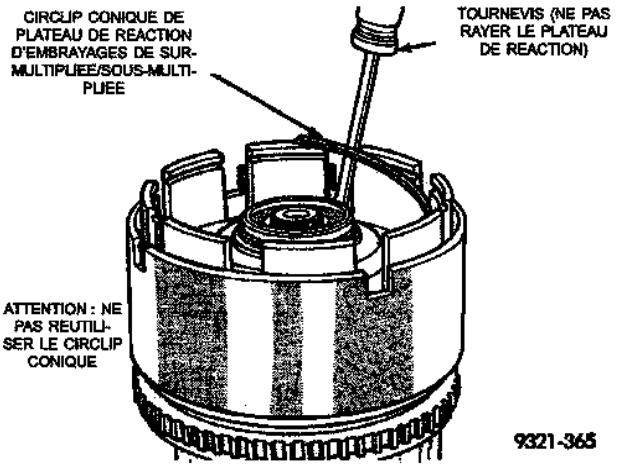

Fig. 204 Circlip conique

Le circlip doit être complètement en place : pousser au moyen d'un tournevis sur tout le pourtour de la gorge de circlip.

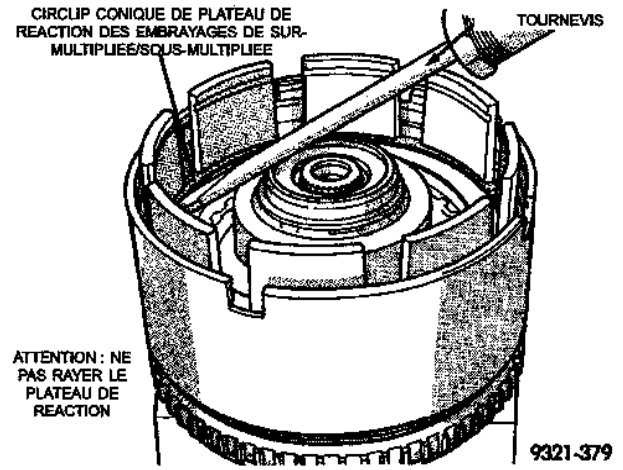

Fig. 205 Mise en place de circlip conique

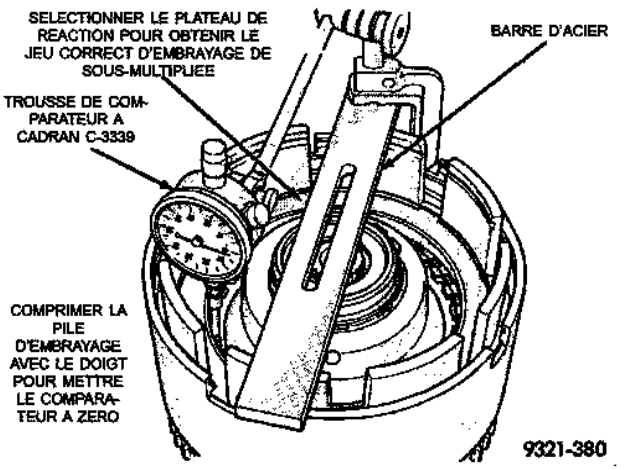

Fig. 206 Mise en place du comparateur à cadran pour la mesure du jeu d'embrayage

DEMONTAGE ET MONTAGE (Suite)

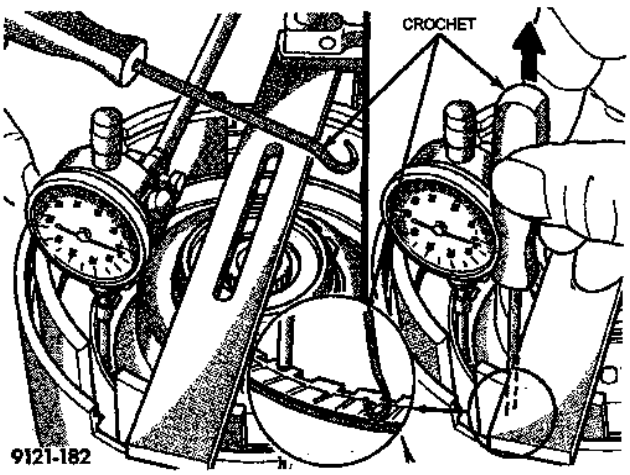

Fig. 207 Utiliser un crochet pour lever un disque d'embrayage

Le jeu de pile d'embrayage de sous-multipliée doit être compris entre 0,91 et 1,47 mm (0,036 à 0,058 pouce). Sélectionner le plateau de réaction qui permet de satisfaire aux normes :

EPAISSEUR
6,99 mm (0,275 pouce)
6,50 mm (0,256 pouce)
6,01 mm (0,237 pouce)
5,52 mm (0,217 pouce)

TABLEAU DE PLATEAU DE REACTION DE SOUS-MULTIPLIEE

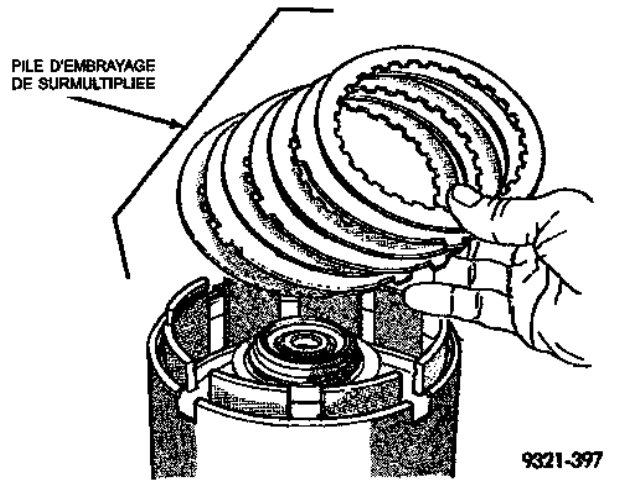

Fig. 208 Pose de pile d'embrayage de surmultipliée

Le jeu de pile d'embrayage de surmultipliée doit être compris entre 1,067 et 2,44 mm (0,042 à 0,096 pouce). Si hors normes, l'embrayage n'est pas monté correctement. Il n'existe pas de réglage du jeu d'embrayage de surmultipliée.

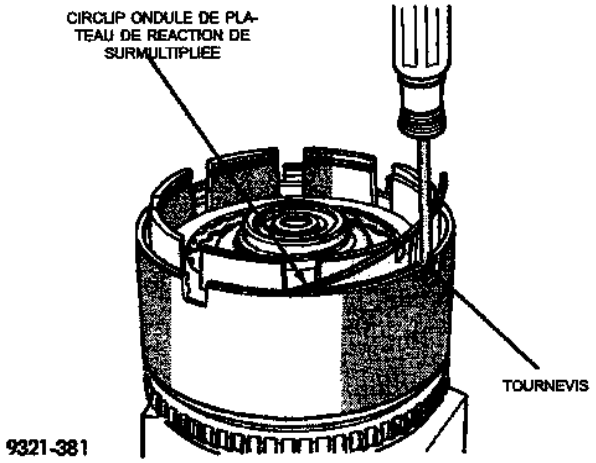

Fig. 209 Pose de circlip ondulé

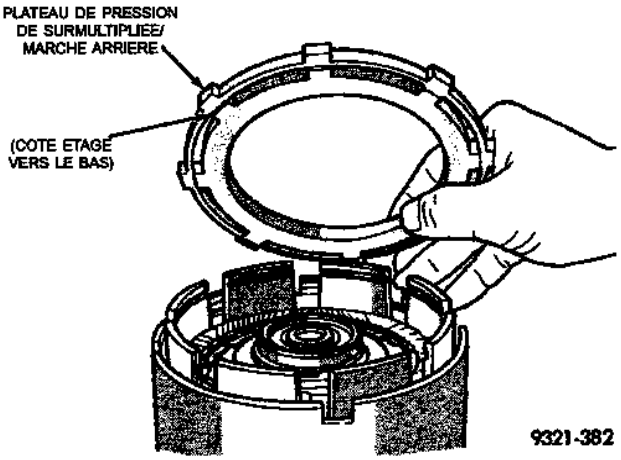

Fig. 210 Plateau de pression de surmultipliée/ marche arrière

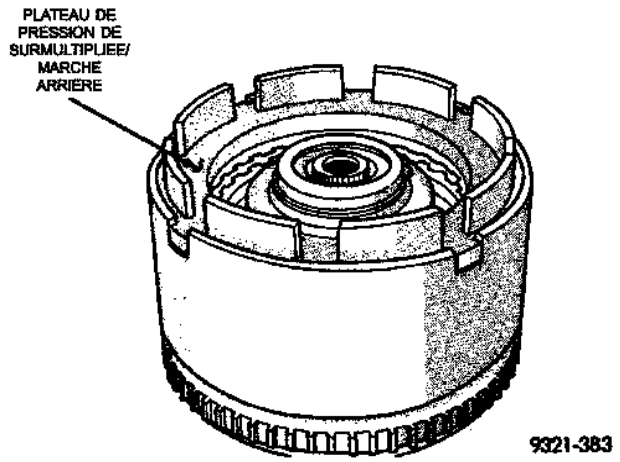

Fig. 211 Plateau de pression en place

Le jeu de pile d'embrayage de marche arrière doit être compris entre 0,76 et 1,24 mm (0,030 à

DEMONTAGE ET MONTAGE (Suite)

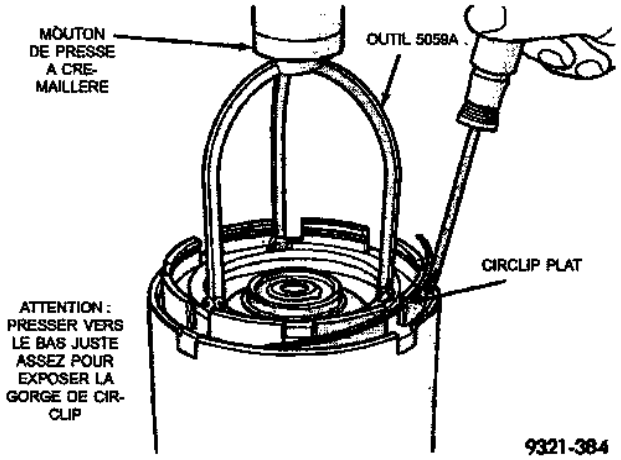

Fig. 212 Pose de circlip plat

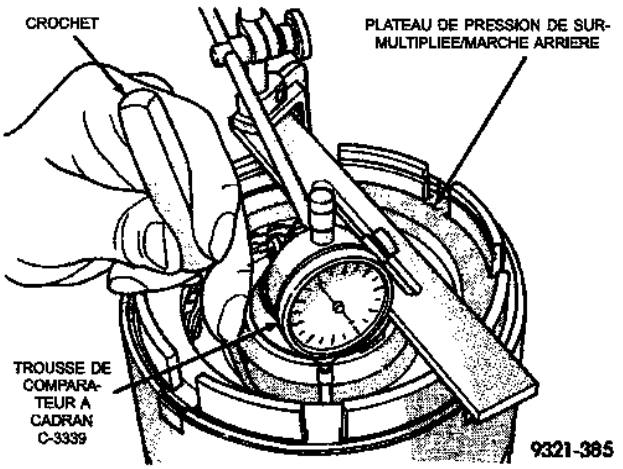

Fig. 213 Vérification du jeu de pile d'embrayage de surmultiplié

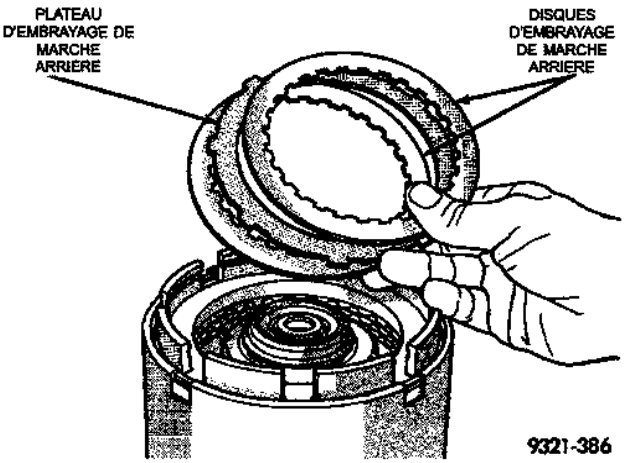

Fig. 214 Pose de pile d'embrayage de marche arrière

0,049 pouce). Sélectionner le circlip d'embrayage de marche arrière qui permet de satisfaire aux normes :

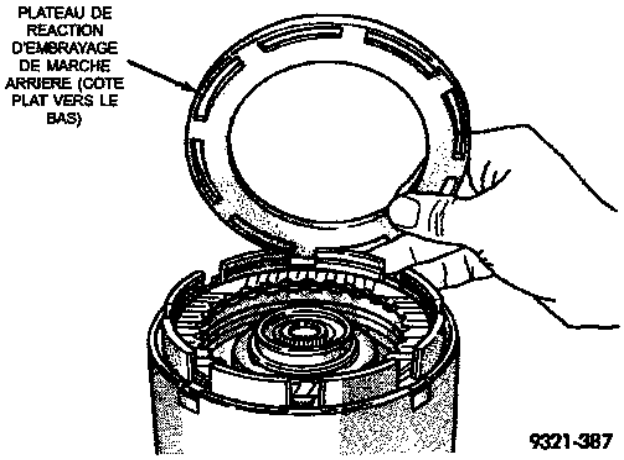

Fig. 215 Pose de plateau de réaction

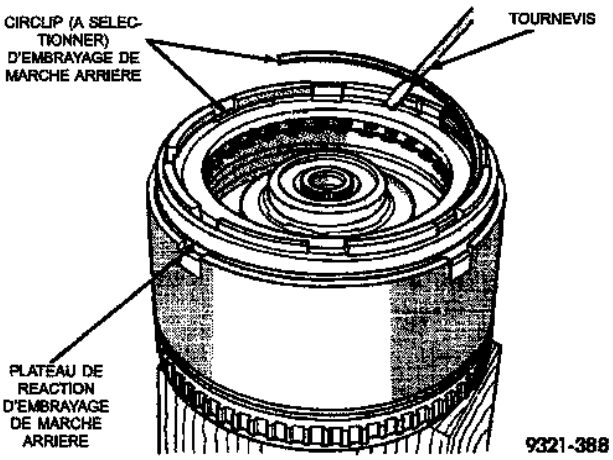

Fig. 216 Pose de circlip d'embrayage de marche arrière

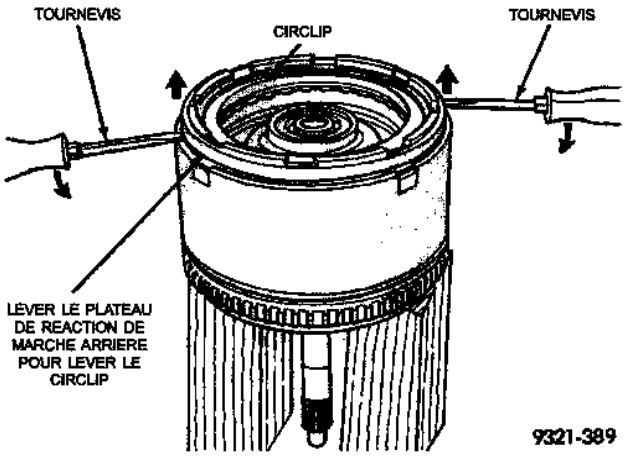

Fig. 217 Mise en place de circlip pour déterminer le jeu d'embrayage de marche arrière

Tous les jeux d'embrayage dans la retenue d'embrayage d'entrée sont ainsi vérifiés et corrects.

DEMONTAGE ET MONTAGE (Suite)

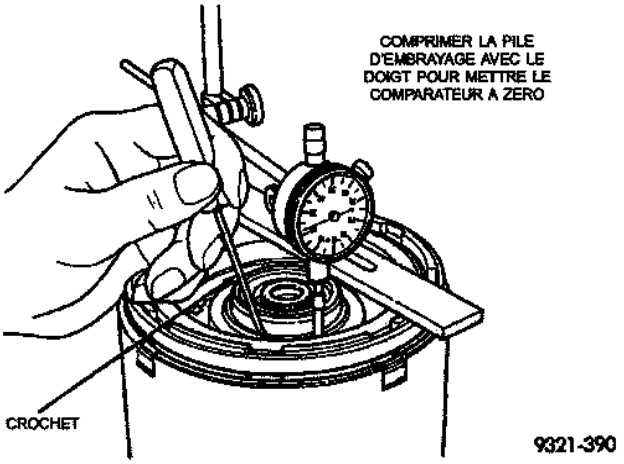

Fig. 218 Vérification du jeu de pile d'embrayage de marche arrière

EPAISSEUR
1,56 mm (0,061 pouce)
1,80 mm (0,071 pouce)
2,05 mm (0,081 pouce)
2,30 mm (0,090 pouce)

TABLEAU DE CIRCLIP D'EMBRAYAGE DE MARCHE ARRIERE

Pour achever le montage de la retenue d'embrayage d'entrée, l'embrayage de marche arrière et l'embrayage de surmultipliée doivent être déposés de la retenue.

ATTENTION : Ne pas mélanger les organes d'embrayage. Les maintenir dans l'ordre exact.

Passer ensuite à la phase suivante du montage :

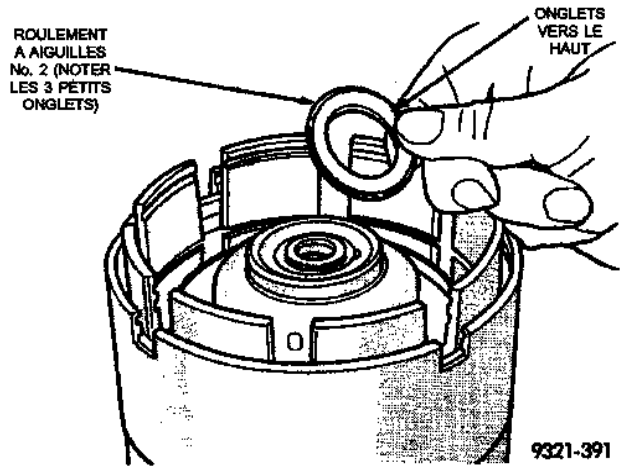

Fig. 219 Pose de roulement à aiguilles No. 2

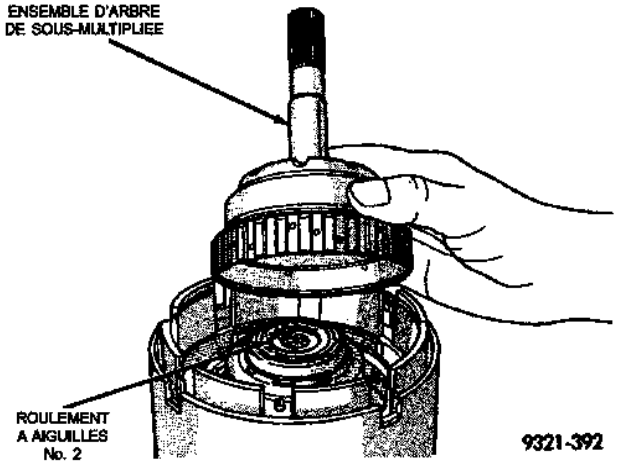

Fig. 220 Pose d'ensemble d'arbre de sous-multipliée

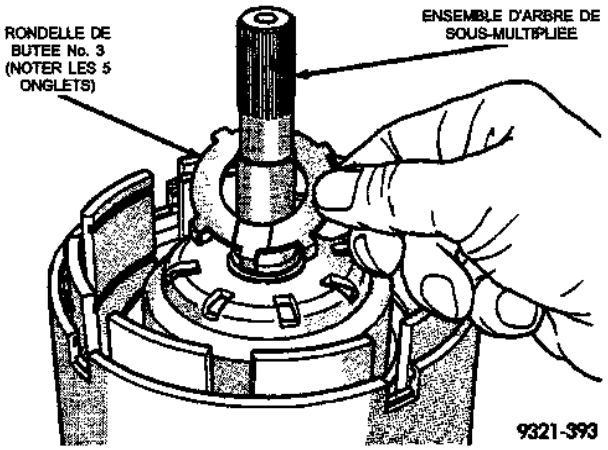

Fig. 221 Pose de rondelle de butée No. 3

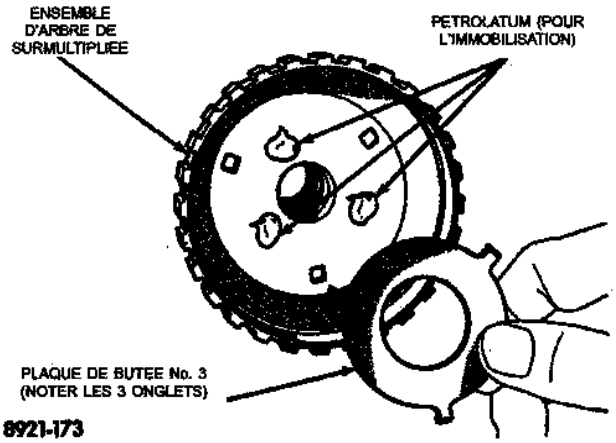

Fig. 222 Pose de plaque de butée No. 3

Reposer l'embrayage de surmultipliée et l'embrayage de marche arrière comme illustré. **Une**

DEMONTAGE ET MONTAGE (Suite)

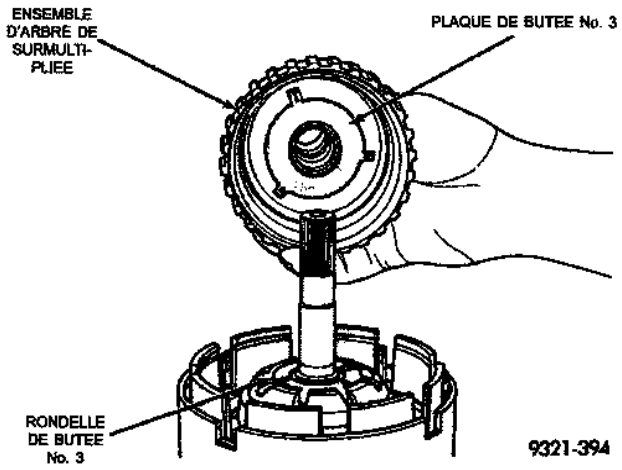

Fig. 223 Pose de l'ensemble de l'arbre de surmultipliée

nouvelle vérification des jeux d'embrayage est superflue.

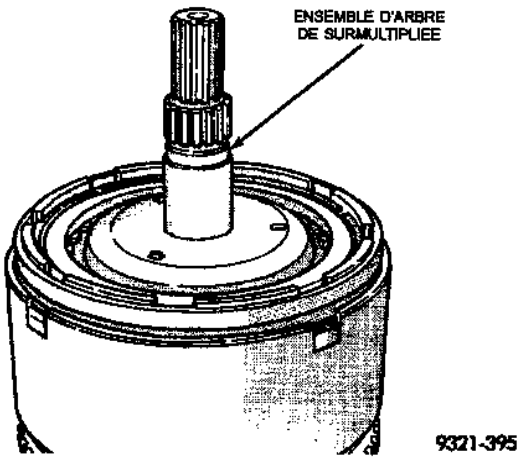

Fig. 224 Ensemble d'embrayage d'entrée

REPARATION DU DIFFERENTIEL

L'arbre de transfert doit être déposé pour la réparation du différentiel et la vérification du couple de rotation de roulement.

Déposer le carter arrière/plateau adaptateur (traction intégrale) du côté droit de la boîte-pont.

AVERTISSEMENT : MAINTENIR L'ENSEMBLE DE DIFFERENTIEL POUR L'EMPECHER DE ROULER HORS DU BOITIER.

Utiliser du mastic siliconé Mopar® ou équivalent lors de la pose du plateau adaptateur.

Pour la pose du cône et de la cuvette de roulement de différentiel du côté couronne, utiliser l'outil spécial 5052 et l'outil spécial C-4171.

REMARQUE : Le différentiel se répare comme un ensemble. Les seuls organes réparables dans le différentiel sont les cuvettes et cônes de roulement. En cas de panne d'un autre organe du différentiel, remplacer l'ensemble de différentiel ainsi que l'arbre de transfert.

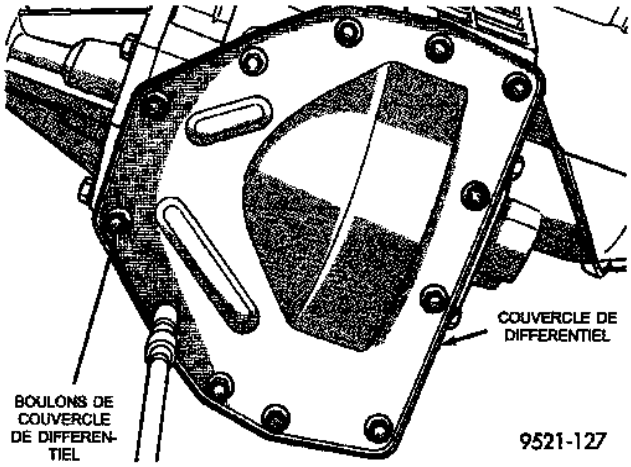

Fig. 225 Boulons de couvercle de différentiel

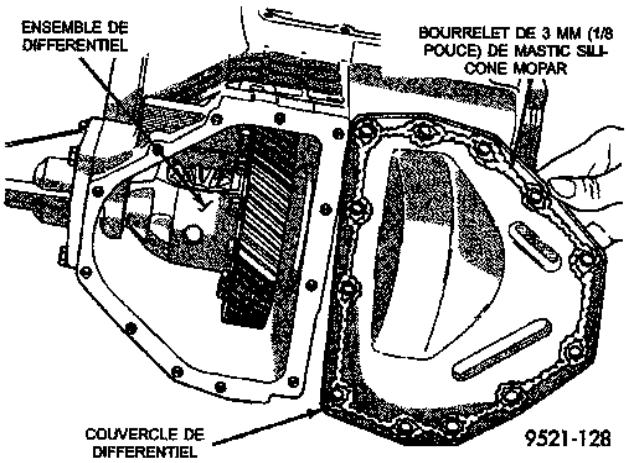

Fig. 226 Dépose/pose de couvercle de différentiel

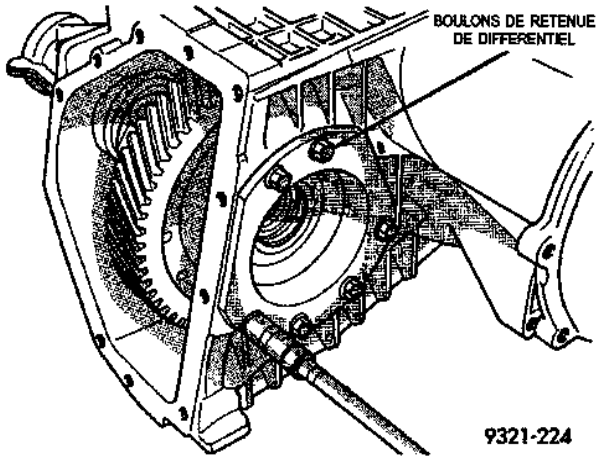

Fig. 227 Boulons de retenue de différentiel

DEMONTAGE ET MONTAGE (Suite)

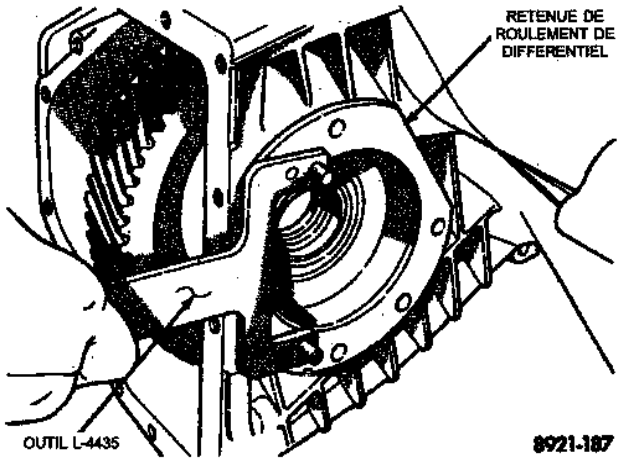

Fig. 228 Dépose/pose de retenue de roulement

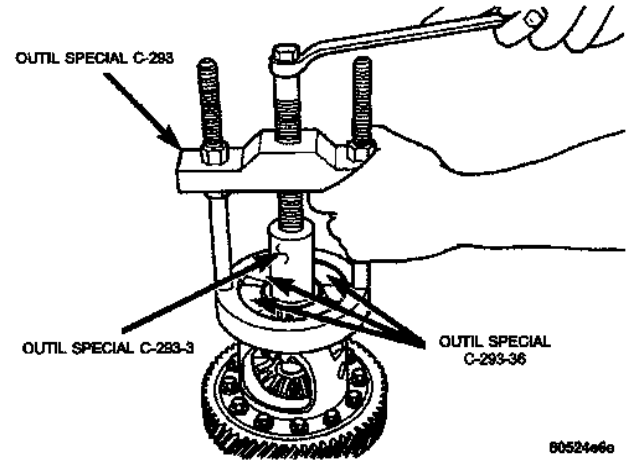

Fig. 229 Dépose de cône de roulement de différentiel (côté plateau adaptateur)

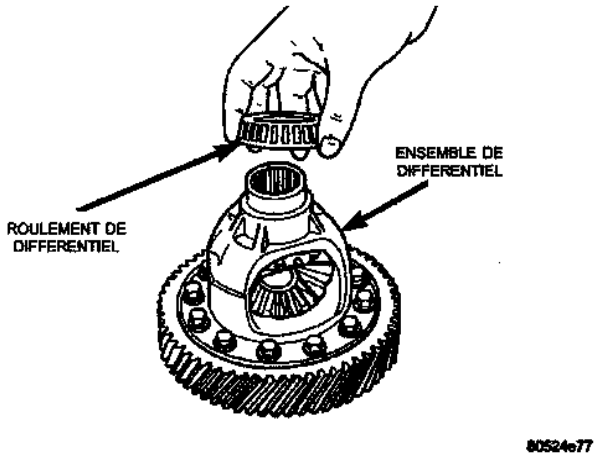

Fig. 230 Pose de cône de roulement au différentiel

ATTENTION : Le jeu axial du planétaire doit être compris ENTRE 0,025 et 0,33 mm (0,001 et 0,013 pouce).

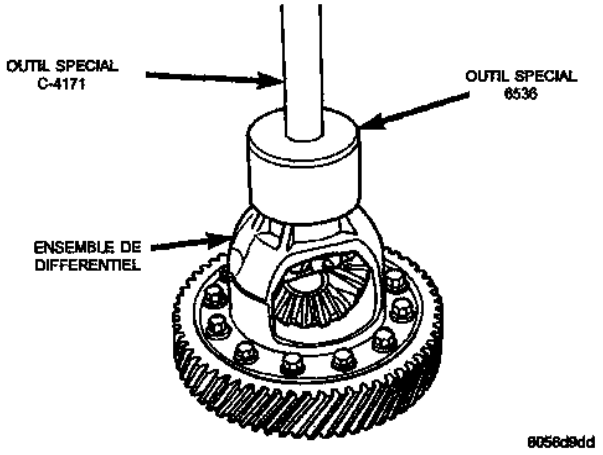

Fig. 231 Pose de cône de roulement de différentiel

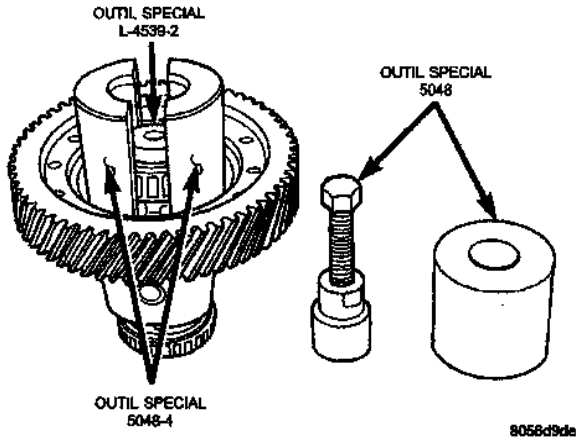

Fig. 232 Placement du bouton et des colliers au différentiel et au roulement (côté couronne)

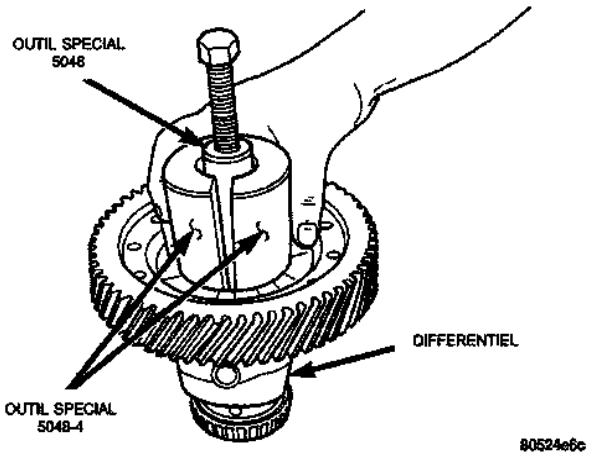

Fig. 233 Placer l'outil 5048 au-dessus du bouton et des colliers au roulement de différentiel (côté couronne)